Verrou de sécurité Type: 12060

Descriptif

Verrou pour cylindre européen avec protège cylindre en acier anti-perçage Ø 40 mm. Pour porte de 40 à 45 mm d'épaisseur. Coffre en acier de H 95 x l 60 mm et gâche H 95 x l 35 mm. Entraxes de fixation coffre H 65 x l 40 mm et gâche H 66 x l 18 mm

Prévoir cylindre 30 x 40 avec une rehausse de clé de 10mm
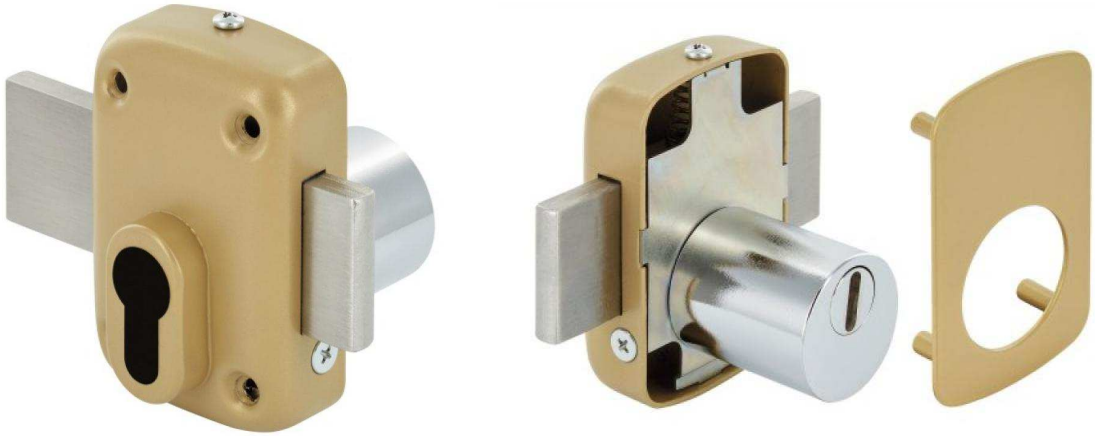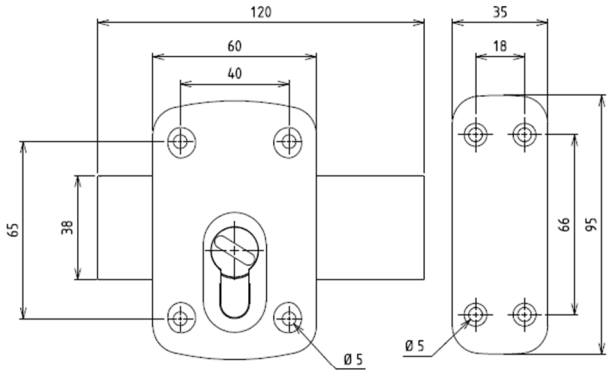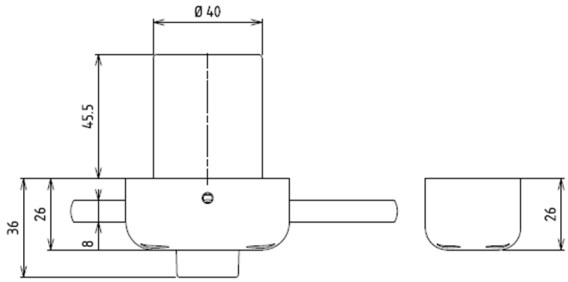
Codag: 66 374 785