"DÉESSE"

Crémone pompier en applique à levier

Conforme à la norme NFP 26.303

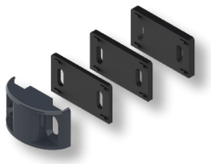

Gâche haute
DS6886
Autre gâche, voir page 95

Guide
DS6885

Tringles
DS6888
DS6891
DS7231
DS7245

Boîtier

*Les crémones "**DÉESSE**" permettent de condamner le vantail semi-fixe d'une porte à 2 vantaux dont le vantail de service peut être déclaré "issue de secours" (pour des raisons de sécurité, il est important de s'assurer que le verrouillage du vantail semi-fixe n'entrave en aucun cas le fonctionnement du vantail de service).*

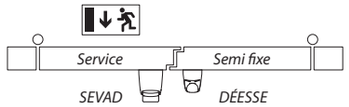

*Les crémones "**DÉESSE**" peuvent également équiper tout type de porte (1 ou 2 vantaux) autre que les issues de secours sur voie d'évacuation.*

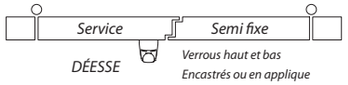

ORIGINE FRANCE GARANTIE
AFNOR Cert.75338

Convient à tous types de porte BOIS / ALU / PVC / ACIER

. Crémone à levier pour pose en applique

DS6887 ***Ensemble crémone** comprenant :*
. 1 boîtier
. 4 guides
. 1 gâche basse
. 1 gâche haute + 3 cales (ep. 3 / 4 / 5mm)

Notice de pose

DS6888 ***Tringle aluminium** 11,7mm x 11,7mm*
1 x 2500mm (avec pions de glissement)

DS7231 ***Tringle aluminium** 11,7mm x 11,7mm*
2 x 1250mm (avec pions de glissement)

DS7245 ***Tringle acier** Ø12mm*
1 x 2500mm (avec pions de glissement)

DS6891 ***Tringle acier** Ø12mm*
2 x 1300mm (avec pions de glissement)

Gâche basse
DS6856
Autre gâche, voir page 95

Calage éventuel de la gâche, voir page 94

LA CROISÉE DS Depuis 1950 Intégrateur de solutions pour menuiseries

"DÉESSE"
Crémone pompier en applique à levier
Conforme à la norme NFP 26.303

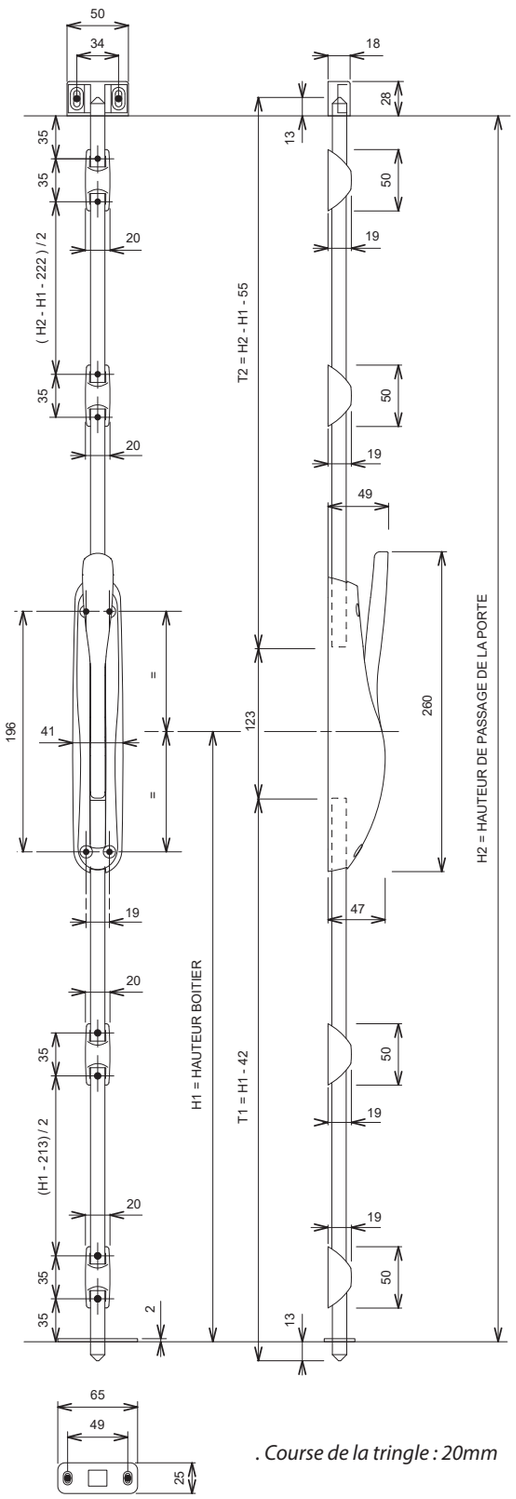

. Course de la tringle : 20mm

Fonctions

. Ouverture logique par basculement 1/2 tour
. Tringles identiques aux fermetures "DUALIS" et "DEFY"

Matériaux utilisés

. Mécanisme central en aluminium.
. Capot et béquille en aluminium thermolaqué.
. Tringlerie en aluminium extrudé thermolaqué.
. Guides de tringle en aluminium thermolaqué avec insert en matériau de synthèse.
. Gâche haute en aluminium thermolaqué avec cales de compensation en matériau de synthèse.
. Gâche de sol en inox.

Recommandations

Vérifier :
. la fixation du boîtier,
. la profondeur du trou de la gâche basse pour éviter de forcer sur la poignée si la tringle est en butée au fond du trou,
. l'alignement des tringles par rapport aux gâches,
. l'exécution des chanfreins en bout des tringles.

Ne pas se servir des crémones pour le blocage du vantail en position d'ouverture à 90°

*La **CROISÉE DS** n'ayant pas connaissance des applications de ce produit, sa responsabilité ne pourra être engagée en cas de prescription et/ou d'interchangeabilité incorrecte ou incompatible avec l'utilisation des portes.*

Longueur des tringles

		H2										
		2000	2100	2200	2300	2400	2500	2600	2700	2800	2900	3000
H1	T1	T2										
900	859	1046	1146	1246	1346	1446	1546	1646	1746	1846	1946	2046
950	909	996	1096	1196	1296	1396	1496	1596	1696	1796	1896	1996
1000	959	946	1046	1146	1246	1346	1446	1546	1646	1746	1846	1946
1050	1009	896	996	1096	1196	1296	1396	1496	1596	1696	1796	1896
1100	1059	846	946	1046	1146	1246	1346	1446	1546	1646	1746	1846
1150	1109	796	896	996	1096	1196	1296	1396	1496	1596	1696	1796
1200	1159	746	846	946	1046	1146	1246	1346	1446	1546	1646	1746
1250	1209	696	796	896	996	1096	1196	1296	1396	1496	1596	1696
1300	1259	646	746	846	946	1046	1146	1246	1346	1446	1546	1646

*utiliser les tringles **DS6888**, **DS7231**, **DS7245** ou **DS6891***
*utiliser les tringles **DS6888** ou **DS7245***
*nécessite une tringle supplémentaire **DS6888** ou **DS7245***

LA CROISÉE DS Depuis 1950 Intégrateur de solutions pour menuiseries