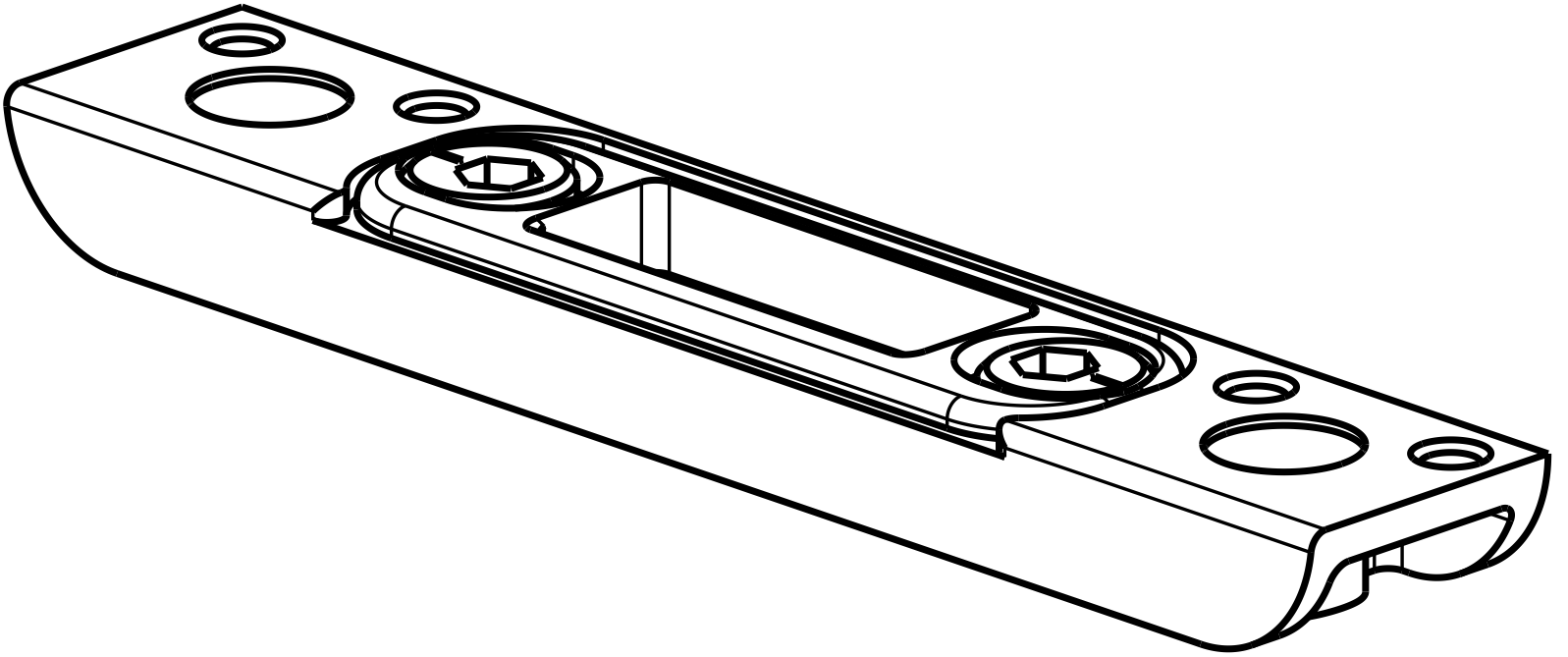

6-25376-00-0		
Scale 1:1		
Draft	22.04.2021	Dr