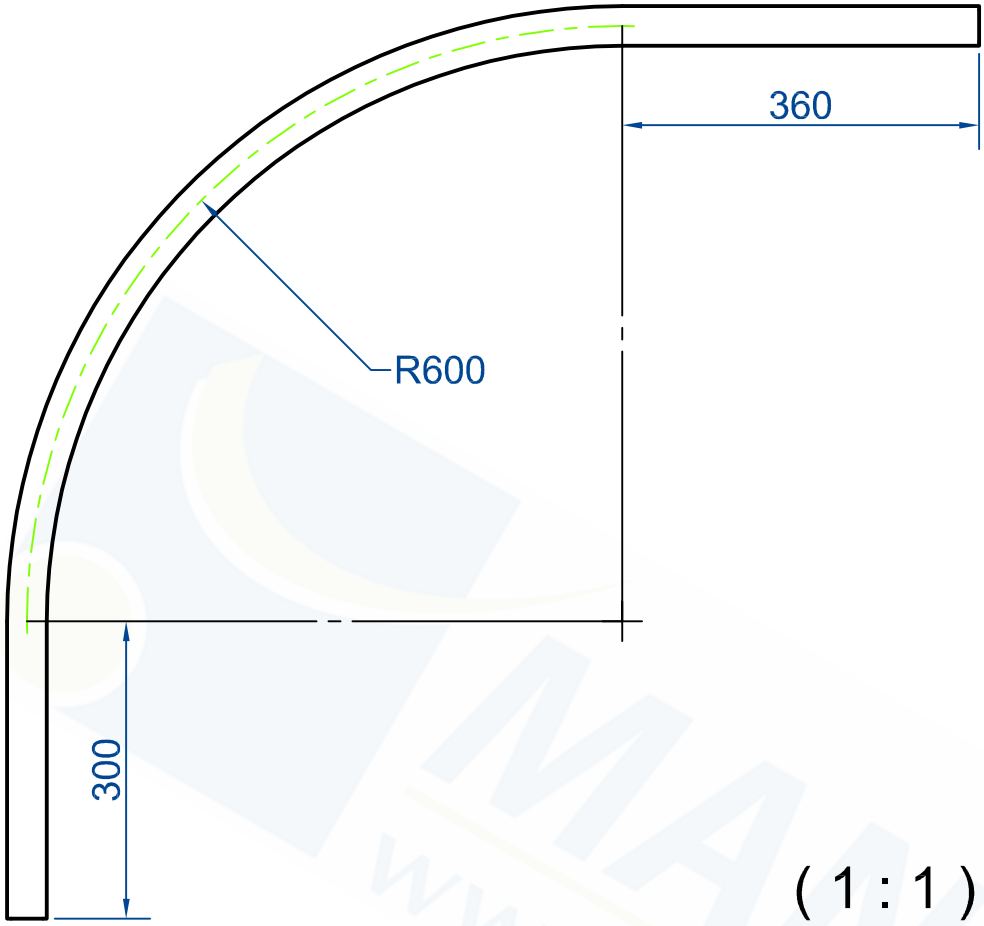

(1 : 1)

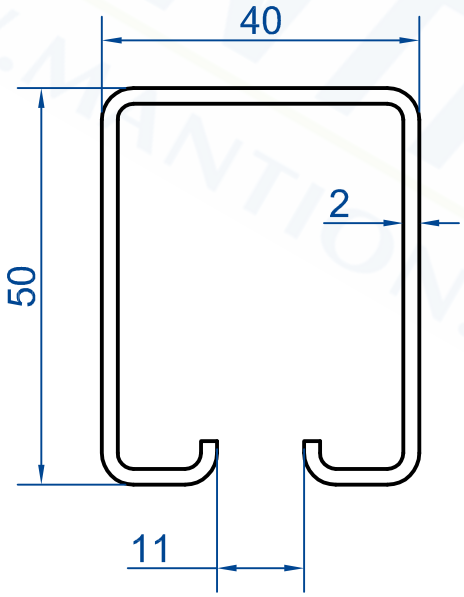

Indice	Date	Modifications

Désignation: Courbe de rail	Rugosité:	Traitement:	Tolérance gén:
	Dessiné par: Jc		JS13/js13
MANTION FERRURES DE PORTES COULISSANTES MANUTENTION PAR MONORAIL 7,rue Gay Lussac 25000 BESANCON	PLAN N°	Date: 28/04/06	Matière: Acier galva
		Ech: 1:8	Code Mat:
	5040C	Ensemble:	

Ce plan est la propriété de la Sté MANTION et ne peut être reproduit ou communniqué à des tiers sans son autorisation