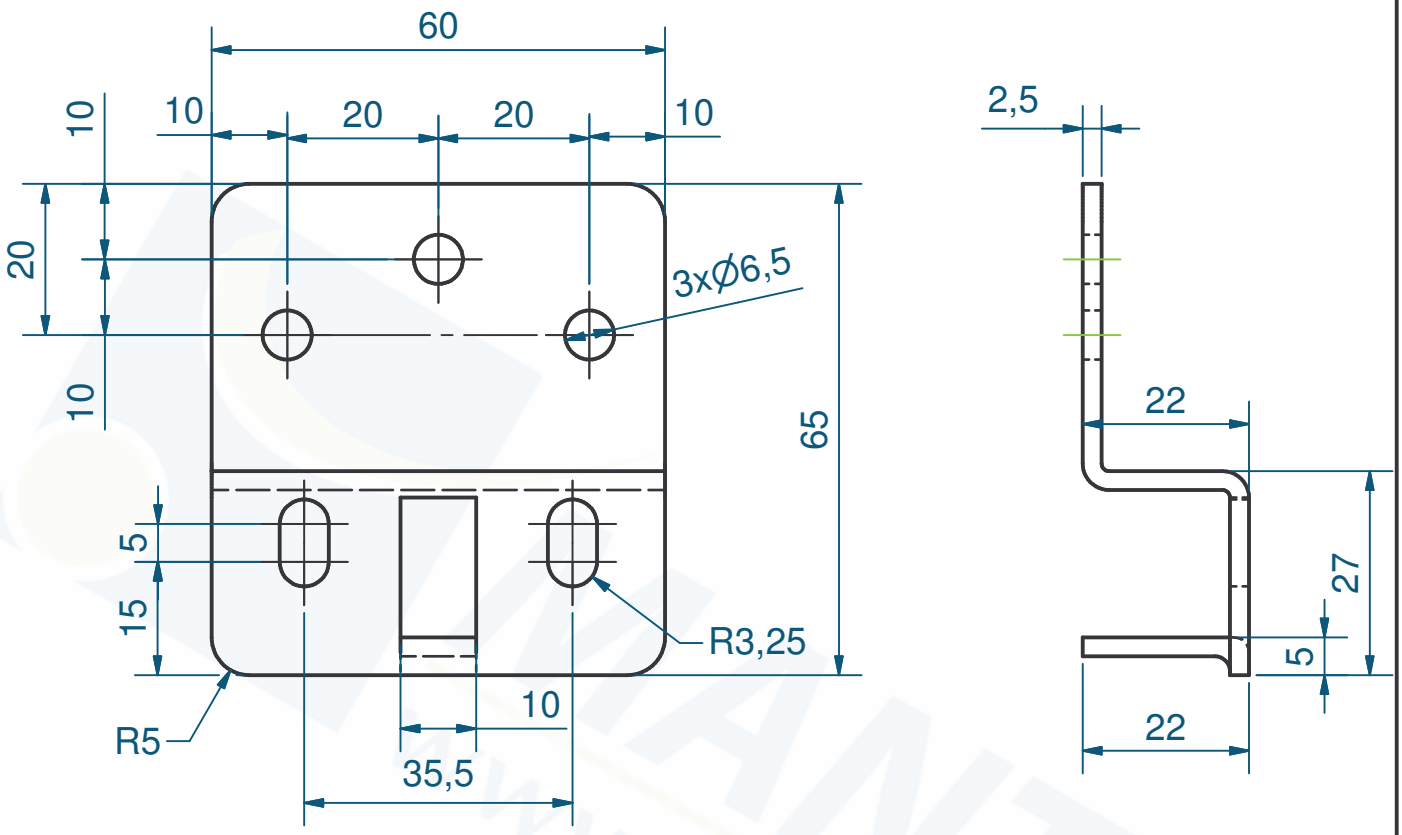

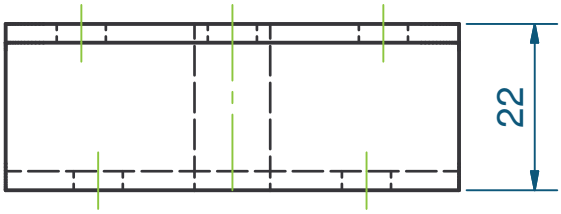

A	16/02/06	Traitement de surface Zingage blanc
Indice	Date	Modifications

Désignation: Support à visser	Rugosité:	Traitement: Zingage blanc	Tolérance gén: +/-0.3mm
	Dessiné par: LC		
MANTION FERRURES DE PORTES COULISSANTES MANUTENTION PAR MONORAIL 7,rue Gay Lussac 25000 BESANCON	PLAN N° 1703	Date: 15-02-06	Matière: Tôle 92x2.5
		Ech: 1:1	Code Mat: 01044
		Ensemble:	

Ce plan est la propriété de la Sté MANTION et ne peut être reproduit ou communniqué à des tiers sans son autorisation