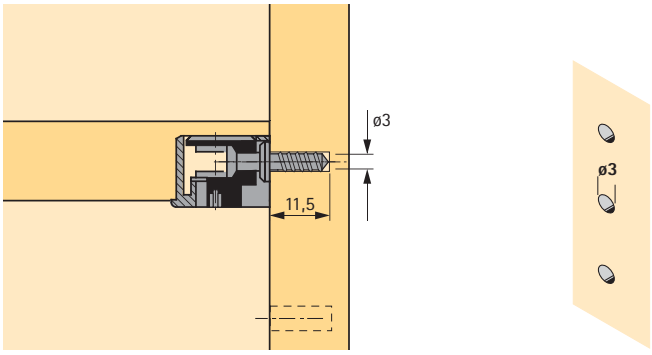

Goujon à visser DU 261

- Filet direct pour ø de perçage 3 mm
- Dimension de tension 6,7 mm
- Acier zingué

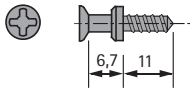

Référence	Qté
0 065 540	1/200

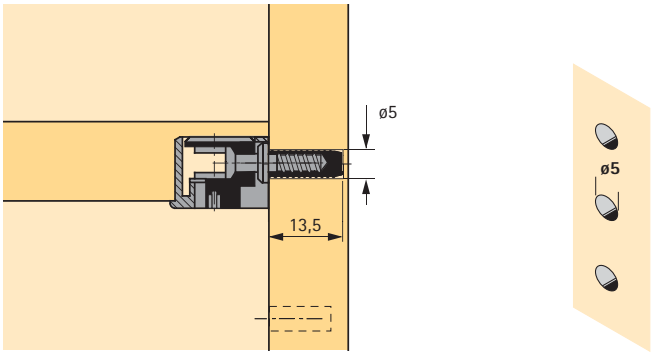

Goujon à visser DU 261

System 32

- Dimension de tension 6,7 mm
- Acier zingué

Manchon à expansion No. 43

- Perçage ø 5 mm
- Plastique naturel

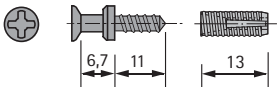

Désignation	Référence	Qté
Goujon à visser DU 261	**0 065 540**	1/200
Manchon à expansion No. 43	**0 048 577**	1/200

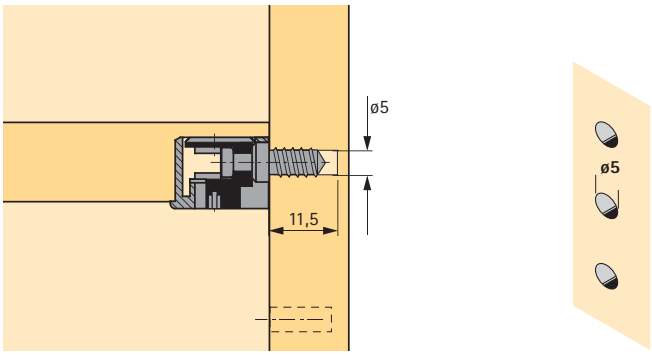

Goujon à visser DU 279

System 32

- Seulement pour VB 35/36
- À embase haute
- Filet direct pour ø de perçage 5 mm
- Dimension de tension 6,7 mm
- Acier zingué

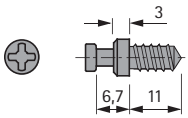

Référence	Qté
0 074 688	1/200

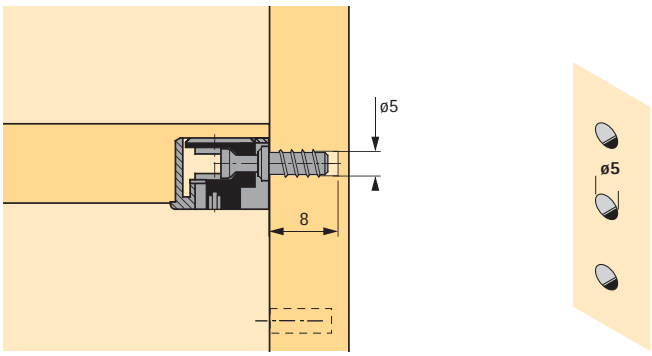

Goujon à visser DU 260

System 32

- Filet direct pour ø de perçage 5 mm
- Dimension de tension 6,7 mm
- Acier zingué

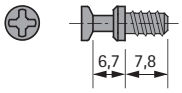

Référence	Qté
0 064 872	1/200

Gabarit de perçage Accura 32 pour système 32 et perçage de goujons – voir groupe 2.3