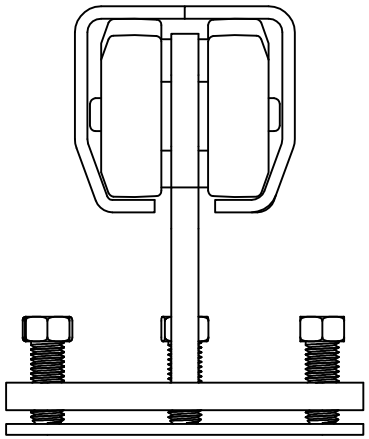

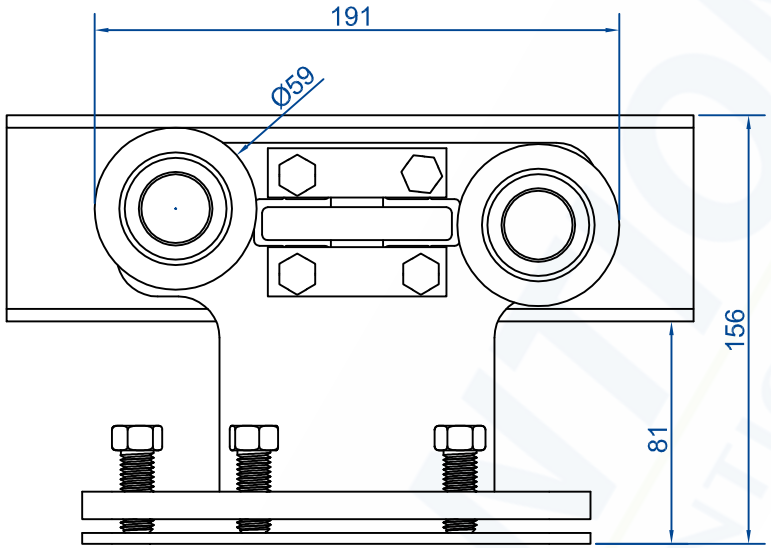

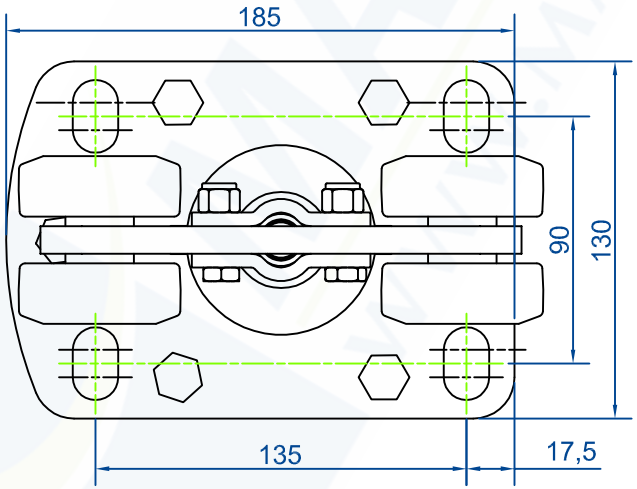

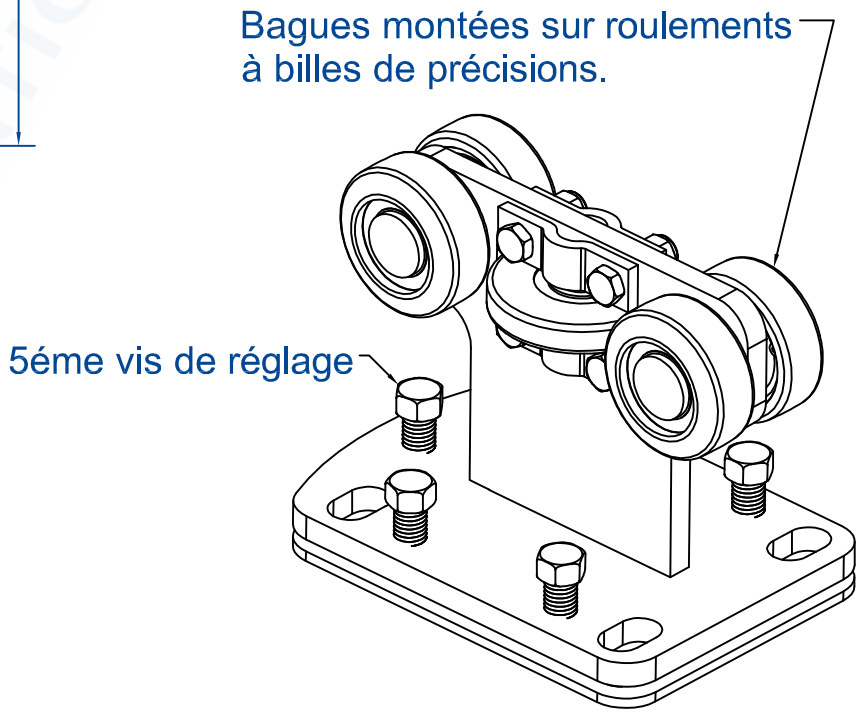

Indice	Date	Modifications		
Désignation: Monture PAF		Rugosité:	Traitement:	Tolérance gén:
		Dessiné par:		
MANTION FERRURES DE PORTES COULISSANTES MANUTENTION PAR MONORAIL 7,rue Gay Lussac 25000 BESANCON	PLAN N° 9962PAF	Date: 01-01-06	Matière:	
		Ech:	Code Mat:	
		Ensemble:		

Ce plan est la propriété de la Sté MANTION et ne peut être reproduit ou communiqué à des tiers sans son autorisation