# Ferrure de porte coulissante coulissant par le bas Slide Line 55 avec Silent System Composants/Montage

**Système d'amortissement Silent System pour Slide Line 55**

- Utilisable uniquement en liaison avec des portes en bois ou des portes à cadre en bois (Largeur de cadre minimum 55 mm)
- Poids de porte maxi. 20 kg/porte
- Hauteur de porte maxi. 900 mm
- Pour épaisseurs de porte 15 - 22 mm
- Plastique, gris

**Kit comprenant:**
2 unités d'amortissement à droite/à gauche
2 activateurs
– 1 activateur court (porte arrière)
– 1 activateur long (porte avant)
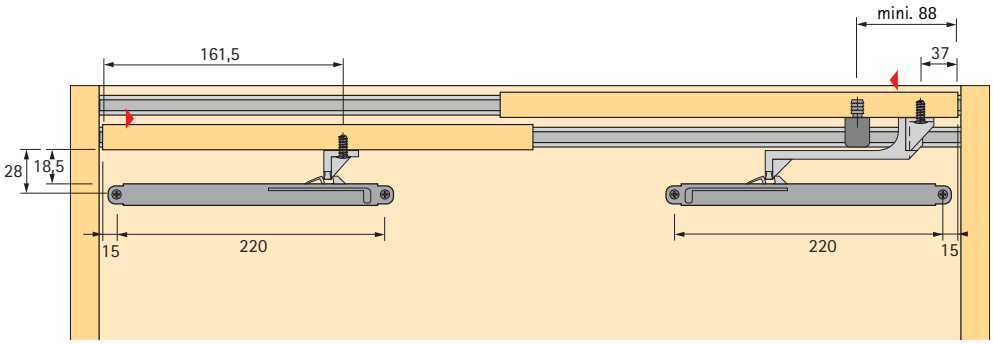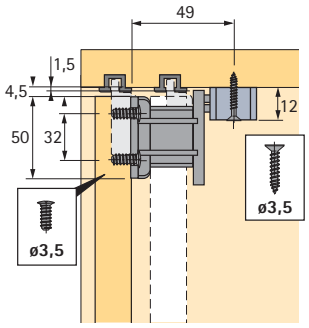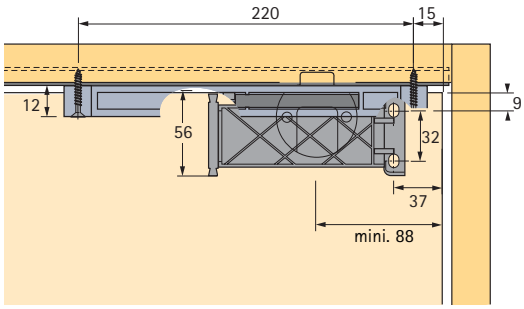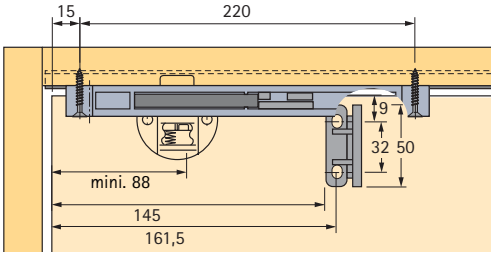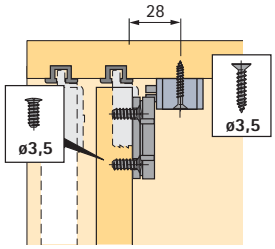
| Référence | Qté |
|---|---|
| **9 079 731** | 1 kit |