T-TAPE
LE MEILLEUR, DE LOIN

DEPUIS 1977

LA MEILLEURE
RÉSISTANCE AU COLMATAGE,
DE LOIN

LA MEILLEURE
DISTRIBUTION D'EAU,
DE LOIN

LA PLUS
RÉSISTANTE,
DE LOIN

LA PLUS LARGE
GAMME DE CONFIGURATIONS,
DE LOIN

Rivulis

fr.rivulis.com

LA MEILLEURE **DISTRIBUTION D'EAU**, DE LOIN

Découvrez la différence qu'un espacement plus faible entre les goutteurs peut faire sur votre culture. D'une plus grande efficacité du système à des rendements plus uniformes, un espacement rapproché des goutteurs peut vous aider à augmenter les bénéfices de votre exploitation. Heureusement, avec Rivulis T-Tape, il n'y a aucun coût supplémentaire pour un espacement réduit des goutteurs, vous permettant de profiter des avantages sans coût supplémentaire.

LA MEILLEURE, DE LOIN
DEPUIS 1977

Les avantages d'un espacement réduit entre les goutteurs sont nombreux, mais sont tous liés à un mouvement de l'eau plus efficace. Lors de l'irrigation, vous voulez que l'eau se déplace latéralement, non en profondeur dans le profil du sol où elle est perdue (les engrais ajoutés compris) ou est plus difficile à absorber pour les plantes. En gardant les goutteurs espacés à intervalles rapprochés, l'eau s'écoule plus rapidement latéralement, assurant une bande humide continue le long du rang. De plus, un plus grand nombre d'émetteurs par mètre offre une meilleure protection contre les pertes de récolte en cas d'émetteur bouché.

Lorsque vous utilisez Rivulis T-Tape, des intervalles des goutteurs plus rapprochés n'ont pas besoin d'entraîner un coût supplémentaire. Parce que Rivulis T-Tape a des goutteurs fabriqués dans la bande elle-même, par opposition aux émetteurs moulés insérés, il n'y a pas de différence de coût par mètre entre 10 émetteurs par mètre (espacement de 10 cm) et deux émetteurs par mètre (espacement de 50 cm).

Rivulis T-Tape aide à faire de votre choix d'espacement de goutteur une décision agronomique et non plus basée sur votre compte en banque.

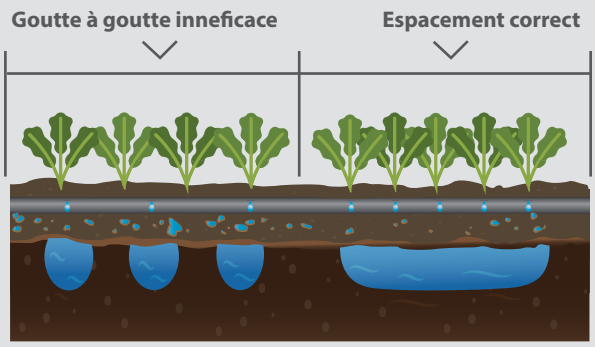

Espacement recommandé entre les goutteurs

10–20 cm | Fraises et légumes-feuilles
20–30 cm | Légumes (sauf légumes-feuilles)
30 cm | Melons, canne à sucre & coton

LA MEILLEURE **RÉSISTANCE AU COLMATAGE**, DE LOIN

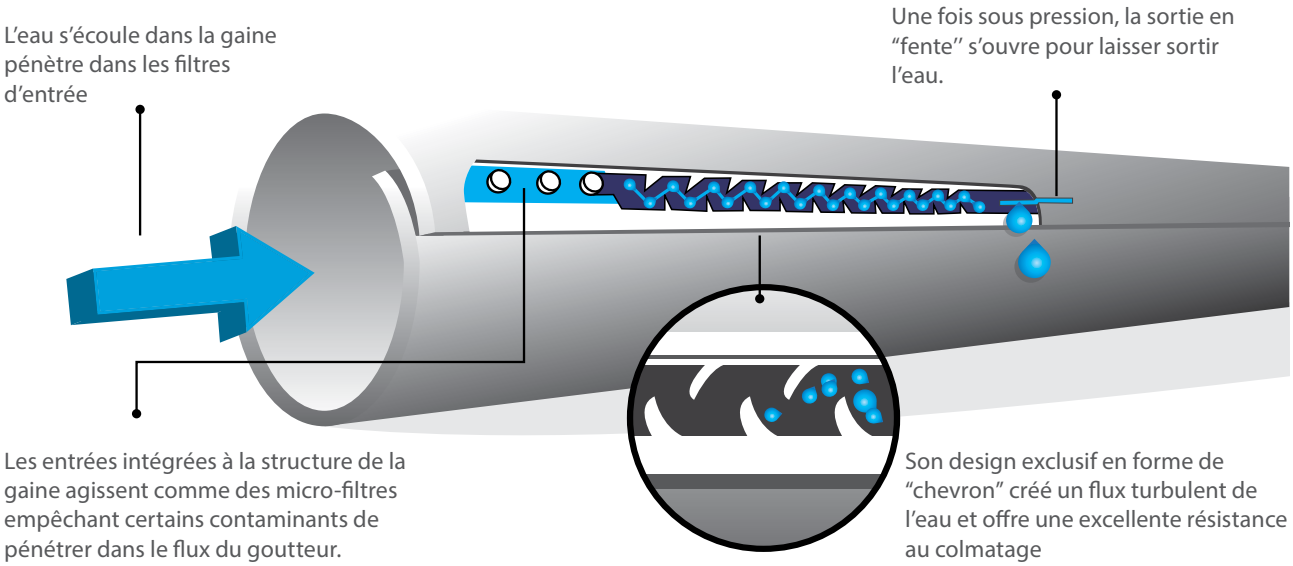

La plupart du temps, l'eau contient encore des particules étrangères et organiques même après avoir été filtrée. Par conséquent, la conception du goutteur est essentielle pour aider à prévenir le colmatage en empêchant les contaminants d'entrer dans celui-ci.

Une des caractéristiques unique de Rivulis T-Tape est le nombre élevé de filtres d'entrée dont dispose chaque goutteur.

Chaque goutteur de Rivulis T-Tape contient 13 à 211 filtres d'entrée (selon la configuration).
Rivulis T-Tape ne nécessite que 5 filtres d'entrée ouverts pour fonctionner correctement. Non seulement cela offre une protection exceptionnelle dans chaque goutteur, mais cela aide également Rivulis T-Tape à fonctionner dans des conditions où d'autres gaine goutte à goutte peuvent échouer.

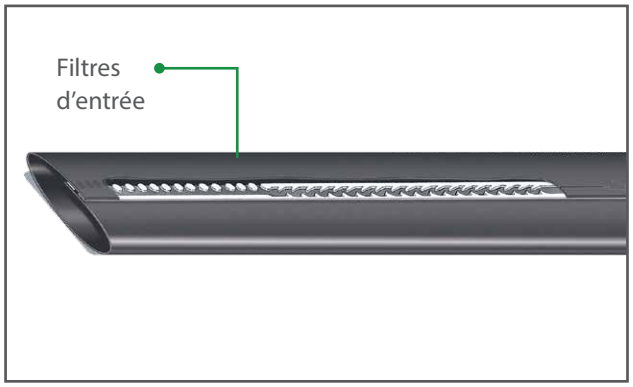

Fiabilité: Entrée

Produit*	Espacement	Débit par goutteur	Nombre d'entrées
	(cm)	(l/h per emitter)	(par goutteur)
508-10-750	10	0.75	13
508-10-1000	10	1.00	13
508-15-170	15	0.25	33
508-15-220	15	0.33	52
508-15-340	15	0.51	30
508-15-500	15	0.75	21
508-15-1000	15	1.50	22
510-20-250	20	0.50	17
510-20-380	20	0.75	17
510-20-500	20	1.00	25
508-25-300	25	0.75	45
508-25-600	25	1.50	62
510-30-170	30	0.50	50
510-30-250	30	0.75	56
510-30-340	30	1.00	65
515-40-250	40	1.00	121
515-40-315	40	1.25	121
515-60-210	60	1.25	211

* Le nombre de filtres d'entrée ne varie pas entre les diamètres de Rivulis T-Tape. Le produit de la série 500 est spécifié dans ce tableau, mais les mêmes spécifications des filtres d'entrée s'appliquent également aux séries 700, 900 et 1100, le cas échéant.

LA MEILLEURE **RÉSISTANCE**, DE LOIN

Grâce à sa conception unique, la gaine Rivulis T-Tape est plié et soudé sur lui-même, créant une couture solide sur toute la longueur de la gaine.
La double épaisseur le long de la couture permet à Rivulis T-Tape d'être plus solide et donc plus facile à récupérer sur le terrain.
De plus, la couture offre une couche de protection supplémentaire au goutteur. Rivulis T-Tape est conçu pour rompre au lieu de s'étirer, avec la conception de ses coutures aidant à protéger le gouteur des dommages, à la fois pendant l'installation et la récupération.

Identification aisée du produit

508-30-340

- 508: Indique la série et le diamètre de la gaine: serie 500, 5/8" (16 mm)
- 8: Indique l'épaisseur de la paroi: 8 millièmes de pouce (0,2 mm)
- 30: Indique l'espacement entre les goutteurs: 30 cm
- 340: Indique le débit par 100 m de gaine par heure à 0.55 bar: 340 l/h par 100 m

LA PLUS LARGE GAMME DE **CONFIGURATIONS**, DE LOIN

Le problème avec de nombreux systèmes goutte à goutte est que vous ne pouvez pas toujours obtenir la configuration idéale pour vos besoins uniques. Par conséquent, vous devez faire des compromis et, à votre tour, vous ne pouvez pas atteindre les meilleurs résultats possibles.

Le compromis n'est pas un problème lorsque vous choisissez Rivulis T-Tape qui présente l'une des plus larges gammes de configurations disponible comprenant :

- **7 x options de débit de 0,25 l/h à 4,0 l/h**
  Choisissez en fonction de votre culture, des exigences de l'environnement et du sol.
- **4 x diamètres : 16, 22, 29 et 35 mm.**
  Les diamètres plus grands permettent des lignes plus longues tout en maintenant une grande uniformité.
- **8 x options d'épaisseur de paroi : 4 – 15 mil (0,10 – 0,38 mm)**
  Les paroi plus épaisses sont idéales pour une irrigation souterraine long terme, ou lorsqu'une résistance supplémentaire est nécessaire.

Présentation du T-Tape^{S}

Si vous avez besoin d'encore plus de résistance à la traction que la conception déjà renforcée de Rivulis T-Tape, T-Tape^{S} est votre réponse.
Fabriqué avec certaines des technologies d'extrusion les plus avancées en matière d'irrigation goutte à goutte, Rivulis T-Tape^{S} offre une résistance à la traction exceptionnelle, ce qui le rend idéal pour les situations où la récupération peut être un défi. Rivulis T-Tape^{S} est facilement identifiable grâce à sa bande verte caractéristique (Europe uniquement).

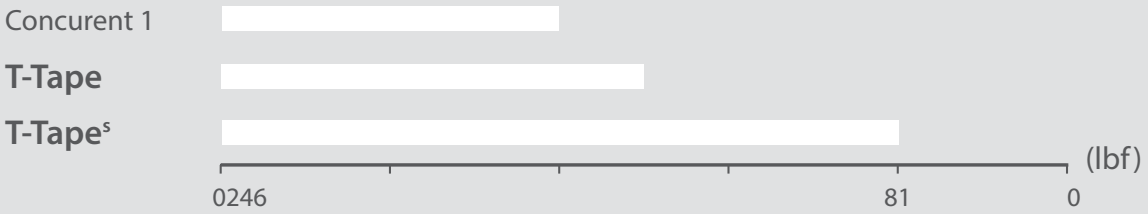

Recommandations d'usage

Rivulis T-Tape peut fonctionner à basse pression et pour cette raison les débits sont calculés à 0,55 bar. Dans certains cas, vous pouvez augmenter la pression, ce qui en conséquence fournira un débit plus élevé de chaque émetteur. Par exemple, si vous utilisez Rivulis T-Tape avec un émetteur de 0,50 l/h à 0,80 bar, chaque émetteur émettra 0,62 l/h.
Le tableau ci-dessous donne une référence du débit par émetteur de T-Tape à 0,55, 0,80 et 1,00 bar.

Débit par goutteur (l/h) Basé sur une pression nominale de 0,55 bar	0.25	0.33	0.50	0.75	1.00	1.25	2.00
Débit (l/h) par goutteur @ 0,80 bar	0.32	0.42	0.62	0.89	1.20	1.47	2.31
Débit (l/h) par goutteur @ 1,00 bar	0.37	0.49	0.70	1.00	1.35	1.65	2.58

Filtration recommandée pour plusieurs applications

> 0,5 l/h par goutteur : 130 micron / 120 mesh
> 0,5 l/h par goutteur : 100 micron / 150 mesh

Les besoins en filtration dépendent d'un certain nombre de facteurs, y compris la source d'eau et l'application. Veuillez consulter un spécialiste de l'irrigation pour connaître les besoins en filtration pour votre application spécifique.

Guide de pression

Pression de service minimale : 0.3 bar. Pression de service recommandée : 0.55 bar

Pressions de service maximales (bar)				
Épaisseur gaine	Diamètre			
(mil)	16 mm (5/8")	22 mm (7/8")	29 mm (1 1/8")	35 mm (1 3/8")
4	0.65			
5	0.75			
6	0.90	0.69		
7	1.03	0.69		
8	1.24	0.83	0.69	
10	1.52	1.10	0.83	
12	1.79	1.31	1.03	
15	2.28	1.59	1.24	1.10

Rivulis T-Tape | 16 mm (500 Séries) Performance

Description	Diamètre Nominal	Epaisseur (Nominal)		Espacement entre Goutteurs	Débit à 0,55 bar		Longueurs de Rampe Maximales (90% E.U. sur terrain plat)	Longueur de Bobine	Code Article (SKU)
		(mil)	(mm)	(cm)	(l/h par goutteur)	(l/h par 100m)	(m)	(m)	
504-20-250	16mm (5/8")	4	0.10	20	0.5	250	160	4600	101001651
504-20-380	16mm (5/8")	4	0.10	20	0.8	380	135	4600	101001653
504-20-500	16mm (5/8")	4	0.10	20	1.0	500	100	4600	101001654
504-30-170	16mm (5/8")	4	0.10	30	0.5	170	205	4600	101001655
504-30-340	16mm (5/8")	4	0.10	30	1.0	340	150	4600	101001898
505-10-750	16mm (5/8")	5	0.13	10	0.75	750	85	3655	101045765
505-15-500	16mm (5/8")	5	0.13	15	0.75	500	100	3655	101001663
505-20-250	16mm (5/8")	5	0.13	20	0.50	250	160	3655	101001471
505-20-340	16mm (5/8")	5	0.13	20	0.65	340	150	3655	101001472
505-20-380	16mm (5/8")	5	0.13	20	0.75	380	135	3655	101001473
505-20-500	16mm (5/8")	5	0.13	20	1.00	500	100	3655	101001474
505-30-170	16mm (5/8")	5	0.13	30	0.50	170	205	3655	101001475
505-30-250	16mm (5/8")	5	0.13	30	0.75	250	180	3655	101001476
505-30-340	16mm (5/8")	5	0.13	30	1	340	150	3655	101001477
506-10-750	16mm (5/8")	6	0.15	10	0.75	750	85	3050	101008273
506-10-1350	16mm (5/8")	6	0.15	10	1.35	1350	50	3050	101045761
506-15-170	16mm (5/8")	6	0.15	15	0.25	170	180	3050	101001678
506-15-220	16mm (5/8")	6	0.15	15	0.33	220	205	3050	101001995
506-15-340	16mm (5/8")	6	0.15	15	0.5	340	150	3050	101001043
506-15-340	16mm (5/8")	6	0.15	15	0.5	340	130	3050	101001996
506-15-500	16mm (5/8")	6	0.15	15	0.75	500	110	3050	101001679
506-15-1000	16mm (5/8")	6	0.15	15	1.5	1000	75	3050	WT13088
506-20-125	16mm (5/8")	6	0.15	20	0.25	125	235	3050	101001478
506-20-250	16mm (5/8")	6	0.15	20	0.5	250	175	3050	101001479
506-20-380	16mm (5/8")	6	0.15	20	0.75	380	135	3050	101001480
506-20-500	16mm (5/8")	6	0.15	20	1	500	115	3050	101001481
506-25-300	16mm (5/8")	6	0.15	25	0.75	300	155	3050	101001997
506-30-170	16mm (5/8")	6	0.15	30	0.5	170	230	3050	101001482
506-30-250	16mm (5/8")	6	0.15	30	0.75	250	175	3050	101001485
506-30-340	16mm (5/8")	6	0.15	30	1	340	150	3050	101001488
506-40-250	16mm (5/8")	6	0.15	40	1	250	180	3050	101001691
507-10-1350	16mm (5/8")	7	0.18	10	1.35	1350	50	2800	WT13085
507-15-1000	16mm (5/8")	7	0.18	15	1.5	1000	80	2800	WT14982
507-20-500	16mm (5/8")	7	0.18	20	1	500	110	2800	101014490
507-30-250	16mm (5/8")	7	0.18	30	0.75	250	180	2800	101022864
507-30-340	16mm (5/8")	7	0.18	30	1	340	150	2800	101014491
507-40-185	16mm (5/8")	7	0.18	40	0.75	185	215	2800	WT15158
508-10-750	16mm (5/8")	8	0.2	10	0.75	750	85	2300	101001490
508-10-1000	16mm (5/8")	8	0.2	10	1	1000	70	2300	101002004
508-10-1000 - AGS	16mm (5/8")	8	0.2	10	1	1000	70	2300	101001980
508-10-1350	16mm (5/8")	8	0.2	10	1.35	1350	50	2300	101045762
508-15-170	16mm (5/8")	8	0.2	15	0.25	170	205	2300	WT10311
508-15-220	16mm (5/8")	8	0.2	15	0.33	220	180	2300	101002008
508-15-340	16mm (5/8")	8	0.2	15	0.5	340	150	2300	101001045
508-15-340	16mm (5/8")	8	0.2	15	0.5	340	150	2300	101002009
508-15-500	16mm (5/8")	8	0.2	15	0.75	500	110	2300	101002012
508-15-1000	16mm (5/8")	8	0.2	15	1.5	1000	75	2300	101001491
508-20-125	16mm (5/8")	8	0.2	20	0.25	125	235	2300	101002013
508-20-250	16mm (5/8")	8	0.2	20	0.5	250	175	2300	101001492
508-20-380	16mm (5/8")	8	0.2	20	0.75	380	135	2300	101001869
508-20-500	16mm (5/8")	8	0.2	20	1	500	115	2300	101001494
508-25-300	16mm (5/8")	8	0.2	25	0.75	300	155	2300	101002018
508-25-600	16mm (5/8")	8	0.2	25	1.5	600	115	2300	101002019
508-30-80	16mm (5/8")	8	0.2	30	0.25	80	325	2300	101002020
508-30-170	16mm (5/8")	8	0.2	30	0.5	170	230	2300	101001497
508-30-250	16mm (5/8")	8	0.2	30	0.75	250	180	2300	101001499
508-30-340	16mm (5/8")	8	0.2	30	1	340	150	2300	101001500

Rivulis T-Tape | 16 mm (500 Séries) Performance - Suite

Description	Diamètre Nominal	Epaisseur (Nominal)		Espacement entre Goutteurs	Débit à 0,55 bar		Longueurs de Rampe Maximales (90% E.U. sur terrain plat)	Longueur de Bobine	Code Article (SKU)
		(mil)	(mm)	(cm)	(l/h par goutteur)	(l/h par 100m)	(m)	(m)	
508-40-125	16mm (5/8")	8	0.2	40	0.5	125	280	2300	101001709
508-40-185	16mm (5/8")	8	0.2	40	0.75	185	215	2300	101001710
508-40-250	16mm (5/8")	8	0.2	40	1	250	180	2300	101001712
508-60-210	16mm (5/8")	8	0.2	60	1.25	210	205	2300	101001715
510-10-750	16mm (5/8")	10	0.25	10	0.75	750	85	1830	101001506
510-10-1000	16mm (5/8")	10	0.25	10	1.00	1000	75	1830	101002024
510-15-220	16mm (5/8")	10	0.25	15	0.33	220	180	1830	101002026
510-15-340	16mm (5/8")	10	0.25	15	0.50	340	150	1830	101002027
510-15-500	16mm (5/8")	10	0.25	15	0.75	500	110	1830	101002028
510-15-1000	16mm (5/8")	10	0.25	15	1.50	1000	80	1830	101001508
510-15-1000	16mm (5/8")	10	0.25	15	1.50	1000	80	1830	101002025
510-20-250	16mm (5/8")	10	0.25	20	0.50	250	175	1830	101001509
510-20-380	16mm (5/8")	10	0.25	20	0.75	380	135	1830	101001870
510-20-500	16mm (5/8")	10	0.25	20	1.00	500	115	1830	101001511
510-25-600	16mm (5/8")	10	0.25	25	1.50	600	115	1830	101002031
510-30-170	16mm (5/8")	10	0.25	30	0.50	170	230	1830	101001512
510-30-250	16mm (5/8")	10	0.25	30	0.75	250	180	1830	101001514
510-30-340	16mm (5/8")	10	0.25	30	1.00	340	150	1830	101001515
510-40-125	16mm (5/8")	10	0.25	40	0.50	125	240	1830	101001726
510-40-250	16mm (5/8")	10	0.25	40	1.00	250	175	1830	101001727
510-40-315	16mm (5/8")	10	0.25	40	1.25	315	160	1830	101002032
510-50-400	16mm (5/8")	10	0.25	50	2.00	400	135	1830	101002034
510-50-800	16mm (5/8")	10	0.25	50	4.00	800	85	1830	101002033
510-60-210	16mm (5/8")	10	0.25	60	1.25	210	205	1830	101001730
512-10-1000	16mm (5/8")	12	0.3	10	1.00	1000	80	1550	101002038
512-15-500	16mm (5/8")	12	0.3	15	0.75	500	115	1550	WT14724
512-20-250	16mm (5/8")	12	0.3	20	0.50	250	175	1550	101002040
512-20-380	16mm (5/8")	12	0.3	20	0.75	380	135	1550	101002041
512-20-500	16mm (5/8")	12	0.3	20	1.00	500	115	1550	101001737
512-30-170	16mm (5/8")	12	0.3	30	0.50	170	230	1550	101002039
512-30-250	16mm (5/8")	12	0.3	30	0.75	250	180	1550	101002043
512-30-340	16mm (5/8")	12	0.3	30	1.00	340	150	1550	101001738
512-40-125	16mm (5/8")	12	0.3	40	0.50	125	240	1550	101002044
512-40-185	16mm (5/8")	12	0.3	40	0.75	185	215	1550	101002045
512-40-250	16mm (5/8")	12	0.3	40	1.00	250	180	1550	101001739
512-40-315	16mm (5/8")	12	0.3	40	1.25	315	155	1550	101002046
512-50-250	16mm (5/8")	12	0.3	50	1.25	250	175	1550	101002047
512-50-400	16mm (5/8")	12	0.3	50	2.00	400	135	1550	101002048
512-60-210	16mm (5/8")	12	0.3	60	1.25	210	205	1550	101002049
512-75-267	16mm (5/8")	12	0.3	75	2.00	267	175	1550	101002050
515-20-250	16mm (5/8")	15	0.38	20	0.50	250	175	1250	101001743
515-20-380	16mm (5/8")	15	0.38	20	0.75	380	135	1250	101001744
515-20-500	16mm (5/8")	15	0.38	20	1.00	500	115	1250	101001745
515-30-170	16mm (5/8")	15	0.38	30	0.50	170	230	1250	101002052
515-30-250	16mm (5/8")	15	0.38	30	0.75	250	180	1250	101001747
515-30-340	16mm (5/8")	15	0.38	30	1.00	340	150	1250	101001748
515-40-125	16mm (5/8")	15	0.38	40	0.50	125	240	1250	101001750
515-40-185	16mm (5/8")	15	0.38	40	0.75	185	215	1250	101001751
515-40-250	16mm (5/8")	15	0.38	40	1.00	250	180	1250	101001752
515-40-315	16mm (5/8")	15	0.38	40	1.25	315	155	1250	101002055
515-50-380	16mm (5/8")	15	0.38	50	1.90	380	135	1250	101001754
515-50-400	16mm (5/8")	15	0.38	50	2.00	400	135	1250	101002056
515-50-800	16mm (5/8")	15	0.38	50	4.00	800	85	1250	101002057
515-60-210	16mm (5/8")	15	0.38	60	1.25	210	205	1250	101001757
515-75-267	16mm (5/8")	15	0.38	75	2.00	267	175	1250	101002058
515 Header Hose	16mm (5/8")	15	0.38	-		-		1250	101001343

Rivulis T-Tape | 22 mm Performance (700 Séries)

Description	Diamètre Nominal	Epaisseur (Nominal)		Espacement entre Goutteurs	Débit à 0,55 bar		Longueurs de Rampe Maximales (90% E.U. sur terrain plat)	Longueur de Bobine	Code Article (SKU)
		(mil)	(mm)	(cm)	(l/h par goutteur)	(l/h par 100m)	(m)	(m)	
706-15-170	22mm (7/8")	6	0.15	15	0.25	170	405	2250	101001767
706-15-220-VLF	22mm (7/8")	6	0.15	15	0.33	220	350	2250	101002059
706-15-340	22mm (7/8")	6	0.15	15	0.50	340	265	2250	101002060
706-20-250	22mm (7/8")	6	0.15	20	0.50	250	310	2250	101001521
706-20-380	22mm (7/8")	6	0.15	20	0.75	380	240	2250	101002061
706-20-500	22mm (7/8")	6	0.15	20	1.00	500	200	2250	101001522
706-25-300	22mm (7/8")	6	0.15	25	0.75	300	280	2250	101002063
706-30-170	22mm (7/8")	6	0.15	30	0.50	170	405	2250	101001523
706-30-250	22mm (7/8")	6	0.15	30	0.75	250	315	2250	101001530
706-30-340	22mm (7/8")	6	0.15	30	1.00	340	265	2250	101001532
706-40-250	22mm (7/8")	6	0.15	40	1.00	250	320	2250	101001776
707-20-250	22mm (7/8")	7	0.18	20	0.50	250	310	1975	101046746
707-20-380	22mm (7/8")	7	0.18	20	0.75	380	240	1975	101046745
707-20-500	22mm (7/8")	7	0.18	20	1.00	500	200	1975	101014495
707-30-250	22mm (7/8")	7	0.18	30	0.75	250	315	1975	101014496
707-30-340	22mm (7/8")	7	0.18	30	1.00	340	265	1975	101014497
707-40-185	22mm (7/8")	7	0.18	40	0.75	185	390	1975	WT15159
708-15-170-ULF	22mm (7/8")	8	0.2	15	0.25	170	405	1695	101002065
708-15-220-VLF	22mm (7/8")	8	0.2	15	0.33	220	350	1695	101002066
708-15-340	22mm (7/8")	8	0.2	15	0.50	340	265	1695	101002067
708-15-500	22mm (7/8")	8	0.2	15	0.75	500	200	1695	101002068
708-20-125-ULF	22mm (7/8")	8	0.2	20	0.25	125	430	1695	101002069
708-20-250	22mm (7/8")	8	0.2	20	0.50	250	310	1695	101001534
708-20-380	22mm (7/8")	8	0.2	20	0.75	380	240	1695	101001871
708-20-500	22mm (7/8")	8	0.2	20	1.00	500	200	1695	101001535
708-25-300	22mm (7/8")	8	0.2	25	0.75	300	280	1695	101002070
708-25-600	22mm (7/8")	8	0.2	25	1.50	600	200	1695	101002071
708-30-170	22mm (7/8")	8	0.2	30	0.50	170	405	1695	101001536
708-30-250	22mm (7/8")	8	0.2	30	0.75	250	315	1695	101001542
708-30-340	22mm (7/8")	8	0.2	30	1.00	340	265	1695	101001543
708-40-185	22mm (7/8")	8	0.2	40	0.75	185	390	1695	101014482
708-40-250	22mm (7/8")	8	0.2	40	1.00	250	320	1695	101001788

Rivulis T-Tape | 22 mm (700 Séries) - Suite

Description	Diamètre Nominal	Epaisseur (Nominal)		Espacement entre Goutteurs	Débit à 0,55 bar		Longueurs de Rampe Maximales (90% E.U. sur terrain plat)	Longueur de Bobine	Code Article (SKU)
		(mil)	(mm)	(cm)	(l/h par goutteur)	(l/h par 100m)	(m)	(m)	
710-15-220	22mm (7/8")	10	0.25	15	0.33	220	350	1340	101002072
710-15-340	22mm (7/8")	10	0.25	15	0.50	340	265	1340	101001049
710-15-340	22mm (7/8")	10	0.25	15	0.50	340	265	1340	101002078
710-20-250	22mm (7/8")	10	0.25	20	0.50	250	310	1340	101001544
710-20-380	22mm (7/8")	10	0.25	20	0.75	380	240	1340	101001873
710-20-500	22mm (7/8")	10	0.25	20	1.00	500	200	1340	101001545
710-30-170	22mm (7/8")	10	0.25	30	0.50	170	405	1340	101001546
710-30-250	22mm (7/8")	10	0.25	30	0.75	250	315	1340	101001553
710-30-340	22mm (7/8")	10	0.25	30	1.00	340	265	1340	101001554
710-40-315	22mm (7/8")	10	0.25	40	1.25	315	275	1340	101002079
710-50-800	22mm (7/8")	10	0.25	50	4.00	800	150	1340	101002080
710-60-210	22mm (7/8")	10	0.25	60	1.25	210	360	1340	101001804
712-20-250	22mm (7/8")	12	0.3	20	0.50	250	310	1135	WT14453
712-20-250	22mm (7/8")	12	0.3	20	0.50	250	310	1135	101002082
712-20-380	22mm (7/8")	12	0.3	20	0.75	380	240	1135	101002083
712-20-500	22mm (7/8")	12	0.3	20	1.00	500	200	1135	101002084
712-30-170	22mm (7/8")	12	0.3	30	0.50	170	405	1135	101002085
712-30-250	22mm (7/8")	12	0.3	30	0.75	250	315	1135	101002089
712-30-340	22mm (7/8")	12	0.3	30	1.00	340	265	1135	101002090
712-40-125	22mm (7/8")	12	0.3	40	0.50	125	490	1135	101002091
712-40-185	22mm (7/8")	12	0.3	40	0.75	185	390	1135	101002092
712-40-250	22mm (7/8")	12	0.3	40	1.00	250	320	1135	101002093
712-40-315	22mm (7/8")	12	0.3	40	1.25	315	275	1135	101002094
712-50-400	22mm (7/8")	12	0.3	50	2.00	400	235	1135	101002095
712-60-210	22mm (7/8")	12	0.3	60	1.25	210	360	1135	101002096
712-75-267	22mm (7/8")	12	0.3	75	2.00	267	310	1135	101002097
715-20-250	22mm (7/8")	15	0.38	20	0.50	250	310	914	101023135
715-20-380	22mm (7/8")	15	0.38	20	0.75	380	240	915	101002108
715-20-500	22mm (7/8")	15	0.38	20	1.00	500	200	915	101001806
715-30-170	22mm (7/8")	15	0.38	30	0.50	170	405	915	101001558
715-30-170	22mm (7/8")	15	0.38	30	0.50	170	405	915	101001555
715-30-170	22mm (7/8")	15	0.38	30	0.50	170	405	915	101002119
715-30-250	22mm (7/8")	15	0.38	30	0.75	250	315	915	101001814
715-30-340	22mm (7/8")	15	0.38	30	1.00	340	265	915	101001815
715-37.5-267	22mm (7/8")	15	0.38	37.5	1.00	267	310	915	101002109
715-37.5-533	22mm (7/8")	15	0.38	37.5	2.00	533	200	915	101002110
715-40-185	22mm (7/8")	15	0.38	40	0.75	185	390	915	101002111
715-40-210	22mm (7/8")	15	0.38	40	0.85	210	360	915	101001817
715-40-250	22mm (7/8")	15	0.38	40	1.00	250	320	915	101001818
715-40-315	22mm (7/8")	15	0.38	40	1.25	315	275	915	101002113
715-50-400	22mm (7/8")	15	0.38	50	2.00	400	235	915	101002115
715-50-800	22mm (7/8")	15	0.38	50	4.00	800	150	915	101002114
715-60-210	22mm (7/8")	15	0.38	60	1.25	210	360	915	101001819
715-60-350	22mm (7/8")	15	0.38	60	2.00	350	260	915	101002116
715-75-267	22mm (7/8")	15	0.38	75	2.00	267	310	915	101002117
715-75-533	22mm (7/8")	15	0.38	75	4.00	533	200	915	101002118
715 Header Hose	22mm (7/8")	15	0.38	-		-		915	101001348

Rivulis T-Tape | 29 mm (900 Séries)

Description	Diamètre Nominal	Epaisseur (Nominal)		Espacement entre Goutteurs	Débit à 0,55 bar		Longueurs de Rampe Maximales (90% E.U. sur terrain plat)	Longueur de Bobine	Code Article (SKU)
		(mil)	(mm)	(cm)	(l/h par goutteur)	(l/h par 100m)	(m)	(m)	
908-15-170	29mm (9/8")	8	0.2	15	0.25	170	540	1700	101002120
908-20-125	29mm (9/8")	8	0.2	20	0.25	125	660	1700	101002121
908-20-250	29mm (9/8")	8	0.2	20	0.50	250	480	1700	101002122
908-20-500	29mm (9/8")	8	0.2	20	1.00	500	315	1700	101002123
908-30-250	29mm (9/8")	8	0.2	30	0.75	250	480	1700	101002124
908-30-340	29mm (9/8")	8	0.2	30	1.00	340	405	1700	101002125
908-40-250	29mm (9/8")	8	0.2	40	1.00	250	480	1700	101002127
908-40-315	29mm (9/8")	8	0.2	40	1.25	315	430	1700	101002128
908-50-400	29mm (9/8")	8	0.2	50	2.00	400	365	1700	101002129
908-60-210	29mm (9/8")	8	0.2	60	1.25	210	560	1700	101002130
910-15-220	29mm (9/8")	10	0.25	15	0.33	220	540	1345	101002131
910-20-250	29mm (9/8")	10	0.25	20	0.50	250	480	1345	101002136
910-20-380	29mm (9/8")	10	0.25	20	0.75	380	370	1345	101002137
910-20-500	29mm (9/8")	10	0.25	20	1.00	500	315	1345	101002138
910-30-170	29mm (9/8")	10	0.25	30	0.50	170	620	1345	101002139
910-30-250	29mm (9/8")	10	0.25	30	0.75	250	480	1345	101002140
910-30-340	29mm (9/8")	10	0.25	30	1.00	340	405	1345	101002141
910-40-250	29mm (9/8")	10	0.25	40	1.00	250	480	1345	101002142
910-40-315	29mm (9/8")	10	0.25	40	1.25	315	430	1345	101002143
912-20-250	29mm (9/8")	12	0.3	20	0.50	250	480	1150	101002151
912-20-380	29mm (9/8")	12	0.3	20	0.75	380	370	1150	101002146
912-20-500	29mm (9/8")	12	0.3	20	1.00	500	315	1150	101002147
912-30-170	29mm (9/8")	12	0.3	30	0.50	170	620	1150	101047902
912-30-250	29mm (9/8")	12	0.3	30	0.75	250	480	1150	101002152
912-30-340	29mm (9/8")	12	0.3	30	1.00	340	405	1150	101002153
912-40-185	29mm (9/8")	12	0.3	40	0.75	185	600	1150	101002155
912-40-250	29mm (9/8")	12	0.3	40	1.00	250	480	1150	101002156
912-40-315	29mm (9/8")	12	0.3	40	1.25	315	430	1150	101002157
912-50-400	29mm (9/8")	12	0.3	50	2.00	400	365	1150	101002158
912-60-210	29mm (9/8")	12	0.3	60	1.25	210	560	1150	101002159
915-20-250	29mm (9/8")	15	0.38	20	0.50	250	480	925	101002172
915-20-500	29mm (9/8")	15	0.38	20	1.00	500	315	925	101002173
915-30-170	29mm (9/8")	15	0.38	30	0.50	170	650	925	101002174
915-30-250	29mm (9/8")	15	0.38	30	0.75	250	480	925	101002175
915-30-340	29mm (9/8")	15	0.38	30	1.00	340	405	925	101002176
915-40-185	29mm (9/8")	15	0.38	40	0.75	185	600	925	101047903
915-40-250	29mm (9/8")	15	0.38	40	1.00	250	480	925	101002177
915-40-315	29mm (9/8")	15	0.38	40	1.25	315	430	925	101002178
915-50-400	29mm (9/8")	15	0.38	50	2.00	400	365	925	101002179
915-60-210	29mm (9/8")	15	0.38	60	1.25	210	560	925	101002180
915-60-310	29mm (9/8")	15	0.38	60	1.85	310	435	925	101002181
915 Header Hose	29mm (9/8")	15	0.38	-				925	101047901

Rivulis T-Tape | 35 mm (1100 Séries)

Description	Diamètre Nominal	Epaisseur (Nominal)		Espacement entre Goutteurs	Débit à 0,55 bar		Longueurs de Rampe Maximales (90% E.U. sur terrain plat)	Longueur de Bobine	Code Article (SKU)
		(mil)	(mm)	(cm)	(l/h par goutteur)	(l/h par 100m)	(m)	(m)	
1115-30-250	35mm (1 1/8")	15	0.38	30	0.75	250	680	823	101001829
1115-30-340	35mm (1 1/8")	15	0.38	30	1.00	340	570	823	101001830
1115-40-250	35mm (1 1/8")	15	0.38	40	1.00	250	690	823	101001832
1115 Header Hose	35mm (1 1/8")	15	0.38	-				823	101001350

Rivulis T-Tapes T-Tape^{s} | 16 & 22 mm

Description	Diamètre Nominal	Epaisseur (Nominal)		Espacement entre Goutteurs	Débit à 0,55 bar		Longueurs de Rampe Maximales (90% E.U. sur terrain plat)	Longueur de Bobine	Code Article (SKU)
		(mil)	(mm)	(cm)	(l/h par goutteur)	(l/h par 100m)	(m)	(m)	
T-Tape^{s} | 505-15-170	16mm (5/8")	5	0.13	15	0.25	170	205	3655	WT14682
T-Tape^{s} | 505-20-125	16mm (5/8")	5	0.13	20	0.25	125	245	3655	WT14683
T-Tape^{s} | 505-22.5-110	16mm (5/8")	5	0.13	22.5	0.25	110	250	3655	WT14685
T-Tape^{s} | 506-15-170	16mm (5/8")	6	0.15	15	0.25	170	205	3050	WT13929
T-Tape^{s} | 506-15-500	16mm (5/8")	6	0.15	15	0.75	500	110	3050	101049169
T-Tape^{s} | 506-20-125	16mm (5/8")	6	0.15	20	0.25	125	245	3050	WT14688
T-Tape^{s} | 506-20-500	16mm (5/8")	6	0.15	20	1.00	500	115	3050	101047870
T-Tape^{s} | 506-30-170	16mm (5/8")	6	0.15	30	0.50	170	230	3050	WT14691
T-Tape^{s} | 506-30-250	16mm (5/8")	6	0.15	30	0.75	250	180	3050	101049143
T-Tape^{s} | 506-30-340	16mm (5/8")	6	0.15	30	1.00	340	150	3050	101049142
T-Tape^{s} | 706-15-170	22mm (7/8")	6	0.15	15	0.25	170	355	2250	WT13928
T-Tape^{s} | 706-20-200	22mm (7/8")	6	0.15	20	0.40	200	330	2250	WT14693
T-Tape^{s} | 706-20-250	22mm (7/8")	6	0.15	20	0.50	250	310	2250	101046259
T-Tape^{s} | 706-30-170	22mm (7/8")	6	0.15	30	0.50	170	405	2250	WT14697
T-Tape^{s} | 706-30-250	22mm (7/8")	6	0.15	30	0.75	250	315	2250	WT15709
T-Tape^{s} | 706-30-340	22mm (7/8")	6	0.15	30	1.00	340	265	2250	WT15217

T-Tape

Gaine goutte à goutte

LA MEILLEURE **FLEXIBILITÉ,** DE LOIN

"T-Tape nous offre une flexibilité maximale dans le choix de produit. Nous utilisons un espacement entre les goutteurs de 15 cm car il fournit le schéma de mouillage le plus efficace, conduisant à une meilleure uniformité de la récolte et des rendements."

David Moon,
Poducteur d'oignons,
Australie

Rivulis Pro-Grip Raccords

Votre système d'irrigation est aussi solide que son maillon le plus faible. Ne laissez pas votre maillon le plus faible être des raccords d'imitation bon marché. Exigez des raccords Pro-Grip de Rivulis.

La gamme Pro-Grip dispose d'une interface d'étanchéité avancée conçue spécifiquement pour fonctionner avec Rivulis T-Tape. Cela vous donne l'assurance d'un joint étanche sur lequel vous pouvez compter. De plus, Pro-Grip est facile à installer, avec un gros écrou vert pour un serrage rapide et une meilleure visibilité.

Ne vous contentez pas de la meilleure gaine goutte à goutte, exigez aussi les meilleurs raccords - Pro-Grip.

Les résultats des études de cas sont fournis à titre informatif uniquement et les résultats réels peuvent varier. Cette documentation a été compilée pour une diffusion mondiale et les descriptions, photos et informations sont à usage général uniquement. Veuillez consulter un spécialiste de l'irrigation et les spécifications techniques pour une utilisation appropriée des produits Rivulis. Certains produits ne sont pas disponibles dans toutes les régions, veuillez contacter votre revendeur local pour plus de détails. Rivulis se réserve le droit de modifier les spécifications et la conception de tous les produits sans préavis. Tous les efforts ont été déployés pour garantir que les informations sur les produits, y compris les fiches techniques, les schémas, les manuels et les brochures, sont correctes. Cependant, les informations doivent être vérifiées avant de prendre toute décision basée sur ces informations.