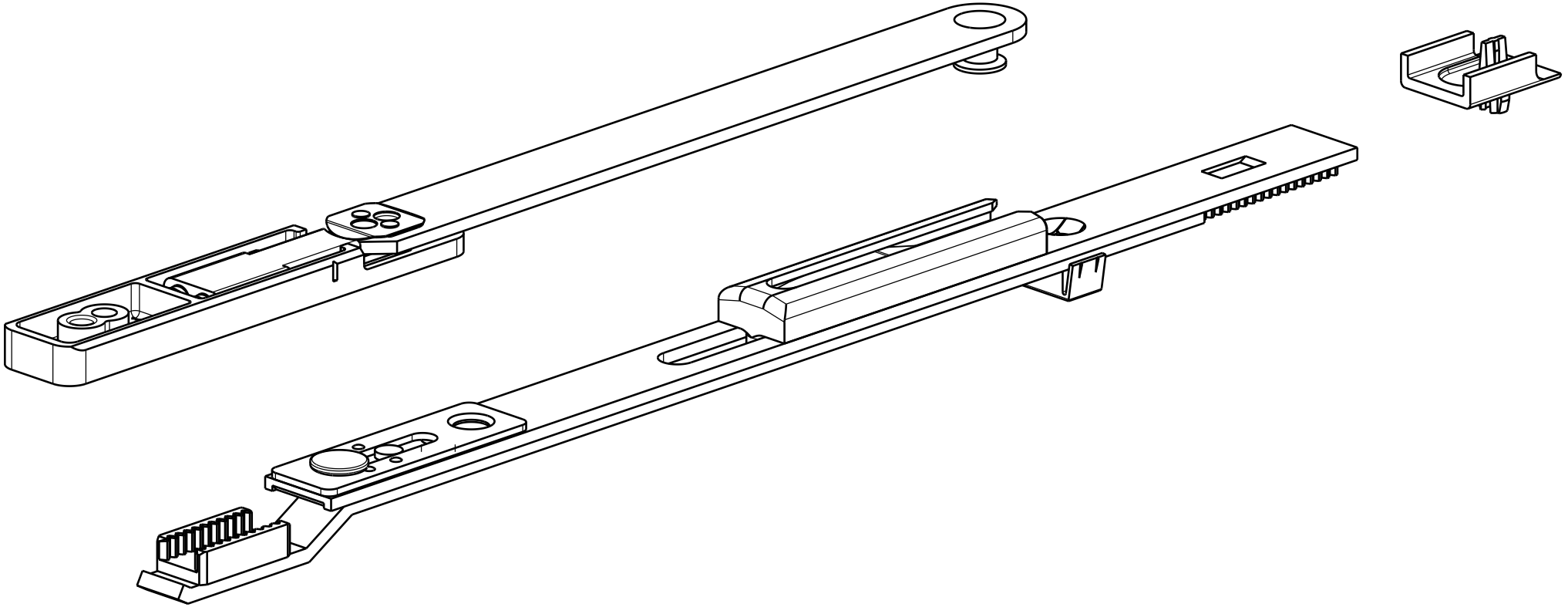

K-19087-00-0		
Scale 1:1		
Draft	23.08.2022	Dr