CLAPET ANTIPOLLUTION NF
Ref. 340

Ref. : FT 340
Rev. : 2
Date : 08/04

sferaco
Robinetterie et raccords
90 rue du ruisseau 38297 ST QUENTIN FALLAVIER
Tel : 04.74.94.15.90 Fax : 04.74.95.62.08
E.mail : sferaco@sferaco.fr

CARACTERISTIQUES :

. Ecrou prisonnier/Mâle
. Contrôlable
. Faibles pertes de charge

UTILISATION :

. Protection des réseaux d'eau potable
. Température maxi admissible Ts : 60°C
. Pression maxi admissible Ps : 10 bars

FONCTIONNEMENT :

. En fonctionnement normal, sans la pression, le clapet 6 s'ouvre, permettant le passage de l'eau. Dès l'arrêt, le clapet se ferme sous l'action du ressort. En cas de surpression aval ou de dépression amont le clapet se ferme interdisant tout retour d'eau polluée dans le réseau.

GAMME :

. EP/Mâle **Ref. 340** 3/4" au 2"

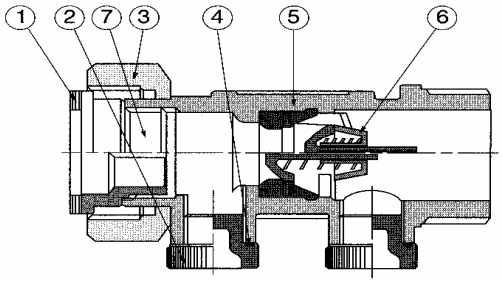

CONSTRUCTION :

N°	DESIGNATION	MATERIAUX
1	Joint	Fibre
2	Bouchon	Hostaform
3	Ecrou	Laiton
4	Joint torique	NBR
5	Corps	Laiton EN 12165
6	Clapet NF	Résine
7	Bague	Laiton

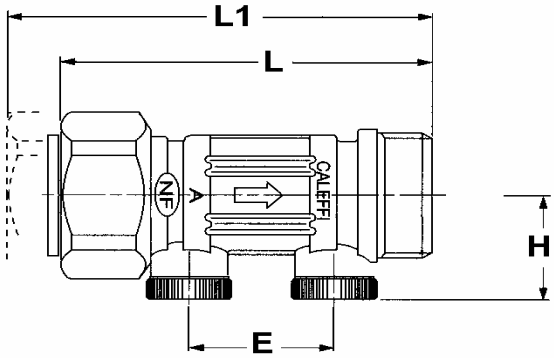

DIMENSIONS :

	DN	3/4"	1"	1" 1/4	1" 1/2	2"
Ref. 340	EP	3/4"	1"	1" 1/4	1" 1/2	2"
	L	78	81	128	153	169
	H	24	27,5	27,5	35	40
	L1	87,5	91,5	138	165	186
	E	32	32	32	32	40
	Poids	0,18	0,3	0,68	0,84	1,36

NORMALISATIONS :

. DIRECTIVE 97/23/CE : Produits exclus de la directive (article 1, § 3.2)

N° (A.C.S.) N° 04 ACC LY 071

Ref. 343 idem avec bouchons laiton

DIAGRAMME PERTES DE CHARGE

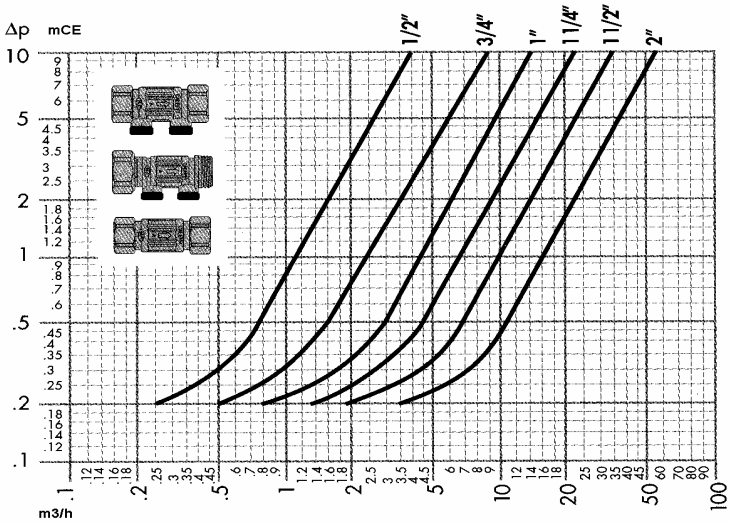

PRECONISATIONS : Les avis et conseils, les indications techniques, les propositions, que nous pouvons être amenés à donner ou à faire, n'impliquent de notre part aucune garantie.
Il ne nous appartient pas d'apprécier les cahiers des charges ou descriptifs fournis.
Il appartient au client de vérifier l'adéquation entre le choix du matériel et les conditions réelles d'utilisation