RACCORD DE RÉDUCTION HEXAGONAL

MÂLE-FEMELLE

Code : P41H2KN

DESCRIPTIF

- Matière : acier zingué

CARACTÉRISTIQUES TECHNIQUES

Code	M	F	L	L1
67 026 373	7 x 150	8 x 125	15	6
67 026 381	8 x 125	7 x 150	15	6

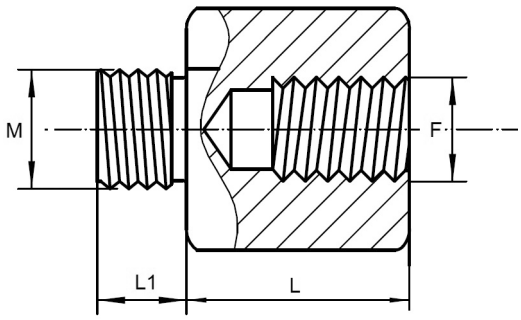

SOGEDESCA - Version : Juin 2023