CHARIOT ACIER

PLATEAU RABATTABLE

Code : P469MZI

DESCRIPTIF PRODUIT

- Dosseret rabattable
- Tapis antidérapant et pare-choc de sécurité
- 4 roulettes caoutchouc donc deux fixes et deux pivotantes
- Disponible en charge maximum 150 kg ou 300 kg

Code	Charge maximum
67 841 034	150 kg
67 841 042	300 kg

SCHÉMA CHARIOT ACIER 150

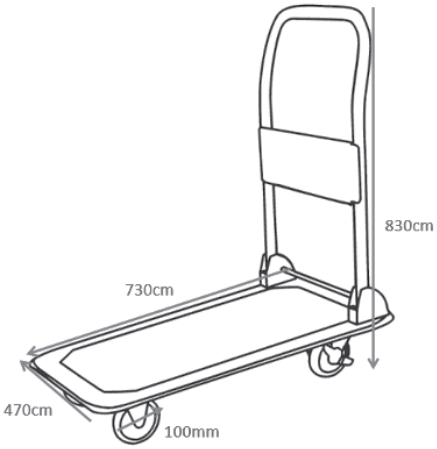

SCHÉMA CHARIOT ACIER 300

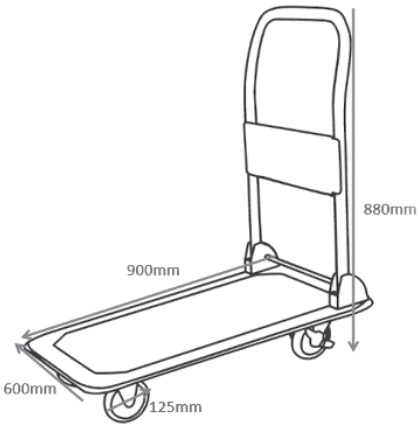

YOUR PERFORMANCE PARTNER

SOGEDESCA - Version : Juillet 2023