PROMAC®

Garantie

Wir gewähren Ihnen auf den unten eingetragenen Artikeln Garantie auf die Dauer von 24 Monaten ab Laufdatum. Einzige Voraussetzung: dieses ausgefüllte persönliche Garantie-Zertifikat muss der zur Reparatur eingesandten Maschine beigefügt sein.

Par ce document nous nous engageons à réparer l'article mentionné ci-dessous en garantie pendant une période de 24 mois à partir de la date d'achat. Cette garantie ne sera pas honorée si ce certificat dûment complété n'est pas renvoyé avec la machine en question pour toute réparation.

Modell / Modèle

Namen und Anschrift des Käufers / Nom et adresse de l'acheteur

Serie-Nr. / N° de série

Kaufdatum / Date de l'achat

Händler-Stempel

Cachet du revendeur

PROMAC®

09-2016

Elektro-Seilwinden
Palans électriques

990G
991G
992G

Bedienungsanleitung

Inhaltsverzeichnis

2 CE-Konformitäts-Zertifikat
3-4 Sicherheitsvorschriften
7 Technische Daten, Maschinenbeschrieb
9 Elektrischer Plan 990G / 991G, Stückliste der elektrischen Anlage 990G / 991G
10 Elektrischer Plan 992G Stückliste der elektrischen Anlage 992G
11 Installation
13 Bedienung
14 Ersatzteilzeichnung 990G
16 Ersatzteilzeichnung 991G
18 Ersatzteilzeichnung 992G
20 Garantieschein

Mode d'emploi

Index

2 Déclaration CE de conformité
5-6 Consignes de sécurité
8 Caractéristiques techniques, Présentation de la machine
9 Schéma électrique 990G / 991G Liste des composants électriques 990G / 991G
10 Schéma électrique 992G Liste des composants électriques 992G
12 Installation
13 Utilisation
14 Vue éclatée du 990G
16 Vue éclatée du 991G
18 Vue éclatée du 992G
20 Bon de garantie

CE

Schweiz / Suisse
JPW (TOOL) AG
Tämperlistrasse 5
CH-8117 Fällanden Switzerland
www.promac.ch

France
TOOL France / PROMAC
57, rue du Bois Chaland, Z.I. du Bois Chaland
case postale 2935 FR-91029 Evry Cedex
www.promac.fr

CE-Conformity Declaration
CE-Konformitätserklärung
Déclaration de Conformité CE

Product / Produkt / Produit:

Electric Rope Hoist
Elektro-Seilwinden
Palans électriques

990G / 991G / 992G

Brand / Marke / Marque:

PROMAC

Manufacturer / Hersteller / Fabricant:
JPW (Tool) AG, Tämperlistrasse 5, CH-8117 Fällanden
Schweiz / Suisse / Switzerland

We hereby declare that this product complies with the regulations
Wir erklären hiermit, dass dieses Produkt der folgenden Richtlinie entspricht
Par la présente, nous déclarons que ce produit correspond aux directives suivantes

2006/42/EC
Machinery Directive
Maschinenrichtlinie
Directive Machines

2014/30/EU
Electromagnetic Compatibility
Elektromagnetische Verträglichkeit
compatibilité électromagnétique

designed in consideration of the standards
und entspechend folgender zusätzlicher Normen entwickelt wurde
et été développé dans le respect des normes complémentaires suivantes

EN ISO 12100:2010
EN 14492-2:2006+A1:2009
EN 60204-32:2008
EN 61000-6-2:2005
EN 61000-6-4:2007+A1:2011

Responsible for the Documentation / Dokumentations-Verantwortung / Résponsabilité de Documentation:

Hansjörg Meier

Head Product-Mgmt. / Leiter Produkt-Mgmt. / Resp. Gestion des Produits
JPW (Tool) AG

2016-08-15 Alain Schmid, General Manager
JPW (Tool) AG, Tämperlistrasse 5, CH-8117 Fällanden
Schweiz / Suisse / Switzerland

Allgemeine Sicherheitsvorschriften

⚠ HINWEIS **Die Nicht-Beachtung dieser Anweisungen kann schwere Verletzungen zur Folge haben.**

Wie bei allen Maschinen sind auch bei dieser Maschine beim Betrieb und der Handhabung maschinentypische Gefahren gegeben. Die aufmerksame Bedienung und der richtige Umgang mit der Maschine verringern wesentlich mögliche Unfallgefahren. Werden die normalen Vorsichtsmassnahmen missachtet, sind Unfallgefahren für den Bedienenden unausweichlich.

Die Maschine wurde nur für die gegebenen Verwendungsarten angelegt. Wir legen Ihnen dringend nahe, die Maschine weder abgeändert noch in einer Art und Weise zu betreiben, für die sie nicht ausgelegt wurde.

Sollten Sie Fragen zum Betrieb der Maschine haben, wenden Sie sich bitte zuvor an den Händler, der Ihnen weiterhelfen kann, wenn Ihnen die Bedienungsanleitung keinen Aufschluss gibt.

ALLGEMEINE REGELN ZUM SICHEREN UMGANG MIT MASCHINEN

1. Zur eigenen Sicherheit immer erst die Bedienungsanleitung lesen, bevor die Maschine in Betrieb gesetzt wird. Die Maschine, deren Bedienung und Betriebsgrenzen kennenlernen, sowie deren spezifische Gefahren erkennen.

2. Schutzabdeckungen in betriebsfähigem Zustand halten und nicht abbauen.

3. Elektrisch betriebene Maschinen mit einem Netzanschlussstecker mit Schutzkontakt immer an eine Steckdose mit Schutzkontakt (Erdung) anschliessen. Werden Zwischenstecker ohne Schutzkontakt verwendet, muss der Schutzkontaktanschluss zur Maschine unbedingt hergestellt werden. Die Maschine niemals ohne Schutzkontaktanschluss (Erdung) betreiben.

4. Lose Spannhebel oder Schlüssel immer von der Maschine entfernen. Ein Verhalten entwickeln, dass immer vor dem Einschalten der Maschine geprüft wird, ob alle losen Bedienelemente entfernt wurden.

5. Arbeitsbereich hindernisfrei halten. Verstellte Arbeitsbereiche und Arbeitsflächen fordern Unfälle gerade zu heraus.

6. Maschine nicht in gefahrvoller Umgebung betreiben. Angetriebene Maschine nicht in feuchten oder nassen Räumen betreiben oder diese dem Regen aussetzen. Arbeitsfläche und Bereich immer gut beleuchten.

7. Kinder und Besucher von der Maschine fernhalten. Kinder und Besucher immer in sicherem Abstand zum Arbeitsbereich halten.

8. Die Werkstatt oder den Arbeitsraum vor unbefugtem Betreten absichern. Kindersicherungen in Form von verschließbaren Riegeln, absperrbaren Hauptschaltern etc. anbringen.

9. Maschine nicht überlasten. Die Arbeitsleistung der Maschine wird besser und der Betrieb sicherer, wenn diese in den Leistungsbereichen betrieben wird, für welche sie ausgelegt ist.

10. Anbaugeräte nicht für Arbeiten einsetzen, für welche sie nicht ausgelegt sind.

11. Richtige Arbeitskleidung tragen; lose Kleidung, Handschuhe, Halstücher, Ringe, Hals- oder Handketten oder anderen Schmuck vermeiden. Diese könnten sich in bewegenden Maschinenteilen verfangen. Schuhe mit rutschfesten Sohlen tragen. Eine Kopfbedeckung tragen, die lange Haare vollständig abdeckt.

12. Immer eine Schutzbrille tragen. Hier gemäß den Unfallverhütungsvorschriften verfahren. Ebenso eine Staubmaske bei Arbeiten mit Staubanfall tragen.

13. Hebelast mit geeigneten Gurten oder Seilen richtig befestigen so dass ein Abstürzen der Last unmöglich ist.

Allgemeine Sicherheitsvorschriften

14. Maschine immer in einwandfreiem Zustand halten. Die Betriebsanweisung für die Reinigung, das Schmieren und den Wechsel von Anbaugeräten beachten.

15. Maschine immer vom Netz trennen, bevor Wartungsarbeiten oder der Wechsel von Maschinenteilen, wie Sägeblätter etc. erfolgen.

16. Nur das empfohlene Zubehör verwenden. Dazu die Anweisungen in der Bedienungsanleitung beachten. Die Verwendung von ungeeignetem Zubehör birgt Unfallgefahren in sich.

17. Vermeiden Sie ein unbeabsichtigtes Inbetriebsetzen. Immer vor dem Herstellen des Netzanschlusses prüfen, ob der Betriebsschalter in der Stellung "0" (Aus) steht.

18. Schadhafte Maschinenteile prüfen. Beschädigte Schutzvorrichtungen oder andere Teile sollten vor dem weiteren Betrieb einwandfrei repariert oder ausgetauscht werden.

19. Maschine nie während des Betriebs verlassen. Immer die Netzversorgung abschalten. Maschine erst verlassen, wenn diese vollständig zum Stillstand gekommen ist.

20. Maschine nie unter Einfluss von Alkohol, Medikamenten oder Drogen bedienen.

21. Sicherstellen, dass die Maschine von der Netzversorgung getrennt ist, bevor Arbeiten an der elektrischen Anlage, am Antriebsmotor etc. erfolgen.

Hinweise zur Arbeitssicherheit

HINWEIS

Immer Schutzbrille tragen!

Transport der Maschine

1. Die Maschine 990G wiegt 11.5 kg.
   Die Maschine 991G wiegt 17.0 kg.
   Die Maschine 992G wiegt 31.0 kg.
2. Für den Transport geeignete Transportmittel verwenden.

Arbeitsplatz

1. Die Beleuchtung und Belüftung des Arbeitsraumes muss ausreichend sein.
2. Die Beleuchtung für ein sicheres Arbeiten muss 300 LUX betragen.
3. Die Maschine darf nur in Innenräumen benutzt werden.

Lärmpegel

1. Der Lärmpegel der Maschinen während des Betriebes liegt bei den Modellen 990G / 991G unter 60dB(A).
   Der Lärmpegel der Maschine während des Betriebes liegt beim Modell 992G bei 83dB(A).
2. Je nach zu hebendem Material kann sich der Lärmpegel erhöhen. Es ist daher nötig, sich gegen den Lärm zu schützen und geeignete Schutzmaßnahmen vorzunehmen (z.B. Ohrschutz).

Elektrischer Netzanschluss

1. Die Maschinen Modell 990G / 991G und 992G werden mit einem Netzkabel mit Stecker geliefert, 230V geliefert. Die Anschlüsse sowie Aenderungen des Netzanschlusses sind von einem Fachmann gemäss Norm EN60204-1, Punkt 5.3 vorzunehmen.
2. Die Absicherung muss min. 10 A sein.
3. Die genauen elektrischen Daten finden Sie auf dem Typenschild der Maschine und dem elektrischen Plan, der dieser Anleitung beiliegt.
4. ***ACHTUNG:*** Für alle Service- oder Umrüstarbeiten sowie Reparaturen ist die Maschine vom elektrischen Netz zu trennen (Stecker ausziehen).
5. Netzkabelverlängerungen müssen einen genügend grossen Querschnitt aufweisen. 50m = 2.5mm2.

Consignes de sécurité

AVERTISSEMENT

Pour éviter de graves blessures au maniement des machines, il est indispensable que vous lisiez ce mode d'emploi attentivement.
Comme toutes les machines, un palan électrique comporte des dangers propres à l'utilisation et au maniement des machines en général. La mise en marche attentive et le maniement correct réduisent considérablement les risques d'accident. Par contre, la négligence des précautions élémentaires entraîne inévitablement le risque d'accident pour l'opérateur.
La conception de cette machine est spécifique à l'utilisation préconisée. Pour cette raison, nous déconseillons formellement toute utilisation pour des opérations non prévues par le constructeur et toute modification de la machine.
Si vous avez des questions concernant l'utilisation et si vous ne trouvez pas la réponse dans ce mode d'emploi, veuillez demander conseil à votre distributeur qui vous assistera professionnellement.

Directives générales de sécurité et du maniement des machines

1. Pour votre propre sécurité, ne jamais mettre en marche une machine avant d'avoir étudié son mode d'emploi. Il vous fait connaître la machine et son maniement, vous familiarise avec ses possibilités et limites d'exploitation et vous informe des risques encourus du fait de négligences.

2. Maintenir les protections en parfait état de fonctionnement, ne pas les démonter.

3. Brancher les machines électriques, munies d'une fiche secteur avec terre, sur une prise avec contact de terre.
   En cas d'utilisation d'adaptateurs sans contact de terre, relier directement la borne de terre de la machine. Ne jamais mettre en marche une machine sans qu'elle soit mise à la terre.

4. Avant la mise en marche de la machine, éloigner toutes les clés ou leviers d'armement qui ne sont pas solidaires de la machine. Développer le réflexe de vérifier l'absence de toute pièce mobile à proximité des organes en mouvement.

5. Dégager un espace de travail suffisant autour de la machine. L'encombrement des plans de travail ou des zones de manoeuvre provoque inévitablement des accidents.

6. Ne pas utiliser la machine dans un environnement à risques. Ne pas faire fonctionner les machines électriques dans des locaux humides; ne pas les exposer à la pluie. Veiller à ce que le plan de travail et la zone d'évolution de l'opérateur soient bien éclairés.

7. Eloigner les visiteurs et enfants de la machine et veiller à ce qu'ils gardent une distance de sécurité de la zone de travail.

8. Protéger le local de travail des accès non autorisés. Faire poser des serrures sur les portes ou poser un verrou sur l'interrupteur principal afin d'éviter la mise en marche par les enfants.

9. Veiller à ce que la machine ne travaille pas en surcharge. Le rendement est meilleur et l'utilisation gagne en sécurité si la machine est exploitée à l'intérieur de ses capacités limites.

10. Ne pas utiliser la machine pour d'autres travaux, mais uniquement ceux pour lesquels elle a été conçue.

11. Porter les vêtements de travail appropriés. Eviter les habits flottants, les gants, écharpes, bagues, chaînettes ou colliers et autres bijoux pouvant être happés par les organes en mouvement. Porter des chaussures à semelles antiglissantes. Porter un couvre-chef enveloppant complètement les cheveux longs.

12. Porter toujours des lunettes de protection et, le cas échéant, un masque antipoussière. Observer les directives de la prévention des accidents du travail.

13. Bien fixer le poids à soulever à l'aide de sangles ou câbles.

Consignes de sécurité

14. Maintenir la machine en bon état. Respecter le mode d'emploi lors du nettoyage, le graissage et l'échange des outils.

15. Débrancher la fiche secteur avant de procéder aux travaux de maintenance ou à l'échange d'éléments tels que lame de scie, forets et outils de coupe etc.

16. Utiliser exclusivement les accessoires recommandés et respecter les instructions données à cet effet dans le mode d'emploi. L'emploi d'un accessoire étranger au système comporte des risques d'accident.

17. Eviter la mise en marche involontaire. Avant chaque branchement au secteur, vérifier systématiquement que l'interrupteur de la machine est en position ARRET (O).

18. Contrôler les organes défectueux de la machine. Les organes de protection ou les pièces endommagée-doivent être correctement réparés ou remplacés avant la poursuite du travail.

19. Ne jamais laisser une machine seule en état de marche. Couper systématiquement l'alimentation secteur et ne quitter la machine que lorsqu'elle s'est complètement arrêtée.

20. Ne jamais intervenir sur une machine sous l'effet de l'alcool, de certains médicaments ou de drogues.

21. S'assurer que l'alimentation est coupée avant toute intervention sur les organes électriques, le moteur d'antraînement etc.

Avertissements

AVERTISSEMENT

Transport, manutention de la machine

1. La machine 990G pèse 11.5 kg.
   La machine 991G pèse 17.0 kg.
   La machine 992G pèse 31.0 kg.
2. Pour le transport, utilisez des moyens adéquats.

Mettez vos lunettes de travail!

Poste de travail

1. L'éclairage et l'aération de l'atelier doivent être suffisants.
2. L'éclairage convenable pour de bonnes conditions de travail doit être de 300 LUX.

Niveau sonore

1. Les machines 990G / 991G émettent à vide un niveau sonore moin de 60dB(A).
   La machine 992G émet à vide un niveau sonore de 83dB(A).
2. Selon le matériau qui est levé, ce niveau peut être plus élevé. Il appartient à l'utilisateur de prendre à ce sujet les mesures qui s'imposent pour réduire les bruits le plus possible et pour protéger l'opérateur (Ex. Casque anti-bruit).

Connexion électrique au réseau

1. Les machines modèles 990G / 991G / 992G sont livrées avec un câble d'alimentation en 230 volts.
2. La protection doit être égale à un DRT de 10A.
3. Vous trouverez les caractéristiques électriques précises sur la plaque signalétique de type de la machine, ou dans le schéma du câblage électrique inclus dans le manuel d'utilisation.
4. **ATTENTION!** Avant toutes interventions de réglages, de maintenance, ou de réparation, débranchez la prise de raccordement au réseau.
5. Le câble de mise à la terre, jaune/vert, est essentiel pour la sécurité électrique. En conséquence il faut prendre grand soin de le brancher à coup sûr et correctement au moment de la mise en service de la machine.

Technische Daten

Modell	990G	991G	992G
Motor Volt	230	230	230
Motor Kw	0.50	0.90	1.60
Aussetzbetrieb	S3 20% 10 min.	S3 25% 10 min.	S3 25% 10 min.
Max. Hebegewicht kg mit Umlenkrolle	250	500	999
Max. Hebegewicht kg ohne Umlenkrolle	125	250	500
Max. Hubeschwindigkeit m/Min.	8 / 4	8 / 4	8 / 4
Max. Hubhöhe m	12 / 6	12 / 6	11 / 5.5
Seildurchmesser mm	3.00	4.2	5.6
Gewicht kg	11.5	17	31.0

Standardzubehör:

Rohrschellen, Umlenkrolle, Bedienungsanleitung

Lärmtest

HINWEIS

im Zusammenhang mit dem Punkt 1.7.4 der Maschinenrichtlinien 89/392.
Bei normaler, gleichmässiger Belastung der Elektro-Seilwinden Model 990G / 991G ist der Lärmpegel unter (IEC 651 - IEC 804) 60 dB (A), bei Modell 992G bei 83dB(A). Der Pegel kann jedoch bei schwereren Lasten ansteigen, so dass sich das Bedienungspersonal mit einem **Lärmschutz ausrüsten muss.**

Maschinenbeschrieb

Bei richtiger Bedienung und Wartung ist die sichere Funktion und die hohe Arbeitsgenauigkeit über Jahre hinaus gewährleistet.

Die Maschine darf nur nach eingehendem Studium der Bedienungsanleitung und nur, wenn alle Handgriffe, die zur Bedienung gehören, sicher verstanden und beherrscht werden, in Betrieb gesetzt werden.

Dazu muss die Maschine in ihren einzelnen Funktionen durchgefahren werden, ohne dass dabei die Maschine in Betrieb gesetzt wird.

Dieser Seilzug ist nur für den Einsatz im privaten Bereich konzipiert! Die Seilwinde ist nicht für gewerbliche Dauereinsätze konzipiert!

MERKMALE

1. Die Bauart dieser Maschine erlaubt Hebungen und Züge wie unten abgebildet.

2. Der Maschinenkörper aus Stahl und Aluminiumdruckguss, sowie das hochwertige Seil garantieren, bei einem maschinengerechten Einsatz, eine lange Lebensdauer.

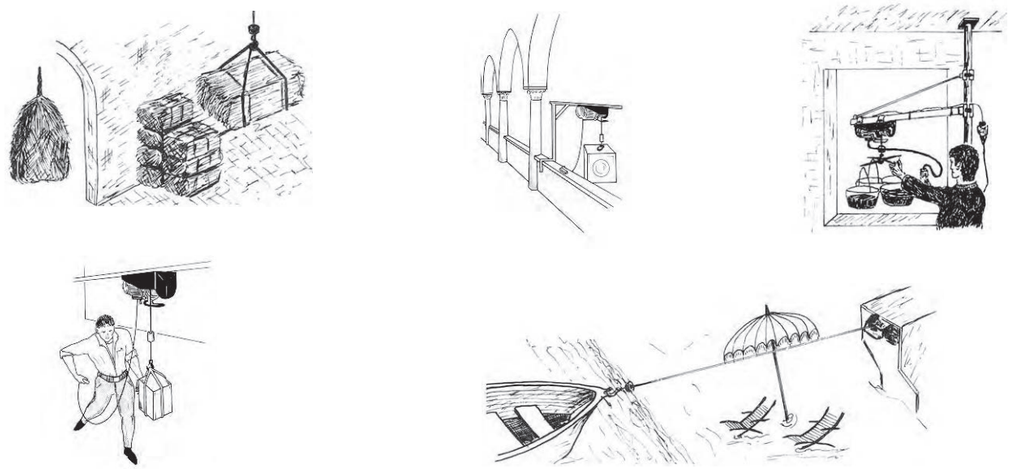

Données Techniques

Modèle	990G	991G	992G
Moteur volts	230	230	230
Moteur kW	0.50	0.90	1.60
Service	S3 20% 10 min	S3 25% 10 min.	S3 25% 10 min.
Puissance max kg avec poulie de mouflage	250	500	999
Puissance max kg sans poulie de mouflage	125	250	500
Vitesse de levage m/min.	8 / 4	8 / 4	8 / 4
Hauteur de levage max. m	12 / 6	12 / 6	11 / 5.5
Diamètre du câble mm	3.00	4.2	5.6
Poids kg	11.5	17	31.0

Test du niveau sonore

⚠ AVERTISSEMENT

effectué conformément au point 1.7.4,des directives pour machines 89/392.
Avec une charge normale de travail les machines du modèle 990G / 991G émettent un niveau sonore inférieur à 60dB(A) (IEC 651 - IEC 804), la machine du modèle 992G émet un niveau sonore de 83dB(A). Toutefois ce niveau sonore peut éventuellement être supérieur en raison du matériau levé. Dans un tel cas **l'opérateur doit se protéger** contre le bruit à l'aide de moyens appropriés.

Présentation de la machine

Un bon fonctionnement vous sera garanti pour de longues années; en respectant un utilisation correcte et une maintenance régulière.
Ne mettez pas en marche la machine avant d'avoir bien lu le mode d'emploi et avant d'avoir bien compris toutes manoeuvres de sécurité et de fonctionnement. Pour cela, il est nécessaire de faire des essais de toutes les fonctions de la machine sans la mettre en marche.

PROPRIETES

1. La construction de la machine vous permet des pratiquer des travaux de levage et de traction.

2. Le corps de la machine en acier et coulage d'aluminium par pression, ainsi que le câble de haute qualité garantissent - pour un maniement correct de la machine - une longue durée de vie.

Exemples d'utilisations

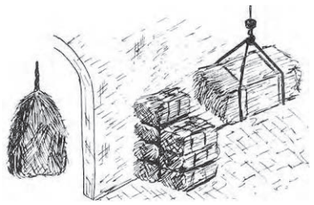
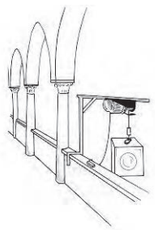
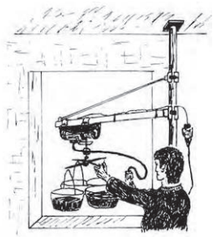

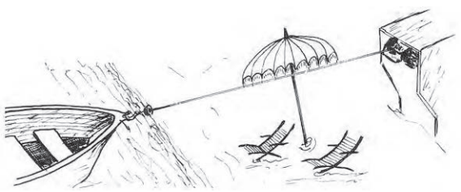

Elektrische Anlage / Schéma électrique 990G / 991G

⚠ HINWEIS

Das Elektroschema, 230Volt, enthält die notwendigen Angaben für den korrekten Anschluss Ihrer Maschine ans Netz. Wird der Netzanschluss (Stecker) geändert oder sonstige Eingriffe vorgenommen, müssen diese von einem Fachmann vorgenommen werden.

⚠ AVERTISSEMENT

Le schéma du câblage électrique en 230V, qui est également affiché dans le bornier moteur, contient les indications nécessaires au raccordement correct de la machine avec l'arrivée du réseau. Tous changements de raccordement (prise) doivent être effectués par un technicien.

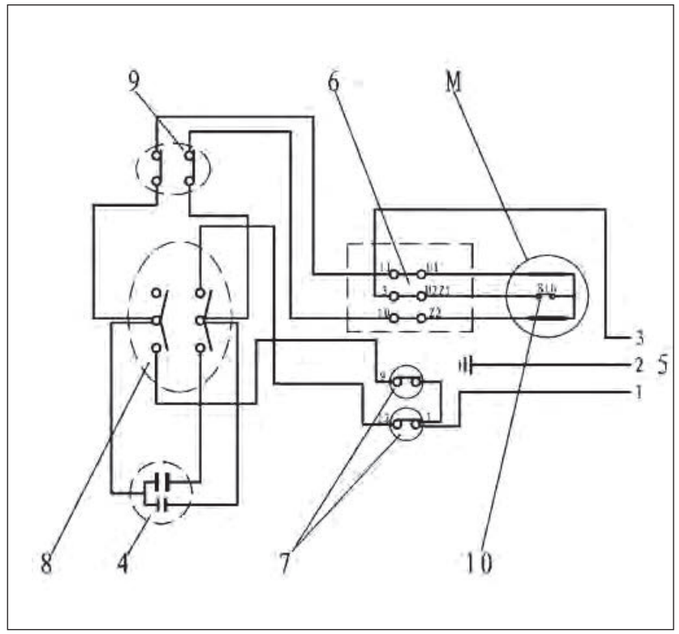

Stückliste der elektrischen Anlage / *Liste des composants de l'installation électrique*

Kurzzeich. *Référence*	Funktion *Fonction*	Tech. Daten *Données techn.*	Stk *Pce*	Bemerkungen *Remarques*
M	Motor / *Moteur*	900W, 230V (991G) 500W, 230V (990G)	1 1	Class B / S IP-54
4	Kondensator / *Condensateur*	AC 450V 29uF / 6uF (991G) AC 450V 14.5uF / 3.5 uF(990G)	2 1	
5	Kabel / *Câble*	H05RN - F3G	1	H05RN - F
6	Klemmbrett / *Boîte à bornes*	230AC 400V		1.5 mm2
7	Endschalter / *Interrupteur fin de course*	WQKB01 AC 250V AC-15	2	8A
8	Kippschalter / *Interrupteur montée/descente*	R5 / HY12 AC 250V 16A 1E4/18(10)A 5E4		1E4/5E4
9	Not/Ausschalter *Inter. d'arrêt d'urgence*	TQKB02 250V 8A AC-15	1	8A
10	Thermischer Sicherungsautomat/ *Coupe-circuit thermique*	17A M-D-A AC 250V	1	
	Stopfbuchse / *Entrée presse-étoupe*	M12 , M16		

Elektrische Anlage / Schéma électrique 992G

⚠ HINWEIS

Das Elektroschema, 230Volt, enthält die notwendigen Angaben für den korrekten Anschluss Ihrer Maschine ans Netz. Wird der Netzanschluss (Stecker) geändert oder sonstige Eingriffe vorgenommen, müssen diese von einem Fachmann vorgenommen werden.

⚠ AVERTISSEMENT

Le schéma du câblage électrique en 230V, qui est également affiché dans le bornier moteur, contient les indications nécessaires au raccordement correct de la machine avec l'arrivée du réseau. Tous changements de raccordement (prise) doivent être effectués par un technicien.

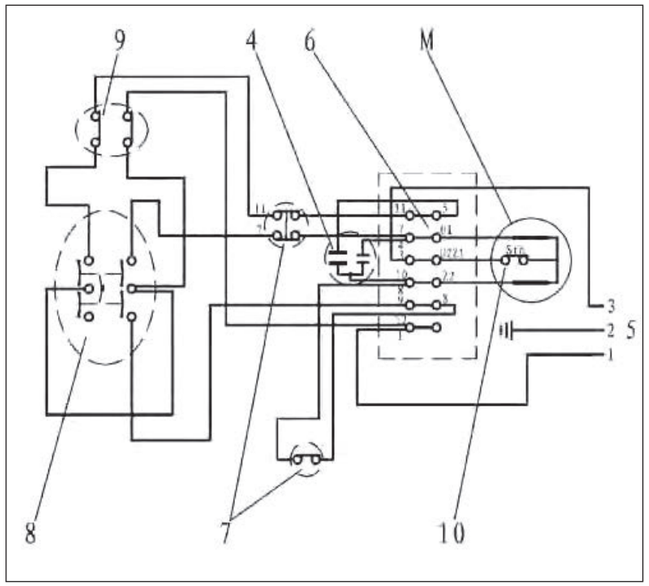

Stückliste der elektrischen Anlage / *Liste des composants de l'installation électrique*

Kurzzeich. *Référence*	Funktion *Fonction*	Tech. Daten *Données techn.*	Stk *Pce*	Bemerkungen *Remarques*
M	Motor / *Moteur*	1600W, 230V	1	Class B IP-54
4	Kondensator / *Condensateur*	AC 450V 58 uF / 12uF	2	
5	Kabel / *Câble*	H05RN - F3G	1	H05RN - F
6	Klemmbrett / *Boîte à bornes*	230AC 400V		1.5 mm2
7	Endschalter / *Interrupteur fin de course*	WQKB01 AC 250V AC-15	1	8A
8	Kippschalter Auf-Ab / *Inter. montée/descendre*	ZQKB03 AC 250V 10(10) A 5E4		5E4
9	Not/Ausschalter *Inter. d'arrêt d'urgence*	TQKB02 AC 250V 8A AC-15	1	8A
10	Thermischer Sicherungsautomat/ *Coupe-circuit thermique*	17AM D AC 250V	1	
	Stopfbuchse / *Entrée presse-étoupe*	M12 , M16		

Installation

Montage der Seilwinde

⚠ WARNUNG Vor allen Wartungs- oder Einstellarbeiten an der Maschine muss diese durch Ausziehen des Netzsteckers vom Stromnetz getrennt werden!

Die PROMAC Seilwinden sind mit 2 Rohrschellen ausgestattet zur Befestigung an Rundrohren , Vierkantprofilen oder U-Trägern. Die Grösse und Stärke des Trägers muss dem Gewicht der Hebelast entsprechen.

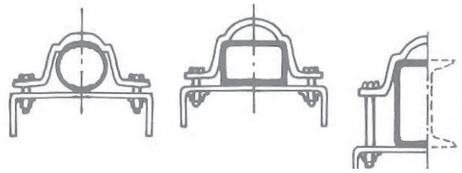

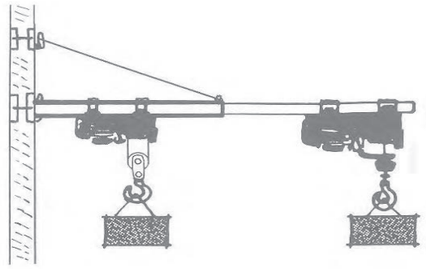

500kg **200kg**

Hebungen mit Umlenkrolle

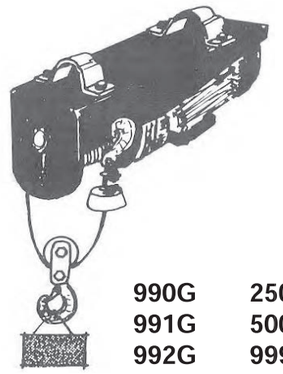

990G	**250kg**
991G	**500kg**
992G	**999kg**

⚠ HINWEIS

Vor jeder Inbetriebnahme und während des Betriebes des Hebezuges sind unbedingt folgende Punkte zu prüfen und zu beachten:

1. Kontrollieren, dass das Hebeseil korrekt auf die Spule gewickelt ist.
2. Kontrollieren, dass die Verschraubung am Seil festgezogen ist.
3. Mindestens 3 Windungen auf der Spule lassen, um die Seilbefestigung nicht zu beschädigen.
4. Die rote Seilmarkierung zeigt das Seilende an, das Seil darf nicht weiter abgespult werden.
5. Seil auf Defekte kontrollieren - siehe Betriebsstörungen - mit defektem Seil dürfen keinesfalls Lasten gehoben werden.
6. Vor Arbeitsbeginn die Schalter auf Funktionstüchtigkeit prüfen.
7. Der Motor ist mit einem Thermoschutzschalter geschützt. Springt dieser während der Hebung an, muss 15 Minuten gewartet werden vor Wiederaufnahme der Hebung.
8. Nie unter hängendes Gewicht stehen! Achten Sie auf einen sicheren Sitz der Last am Haken.
9. Bei Herablassen der Last beachten, dass die Seilwinde beim Anhalten noch einige Zentimeter nachlaufen kann - rechtzeitig stoppen!
10. Sorgen Sie dafür, dass das Tragseil nicht mehr als 15° aus der Vertikalen ausschwenkt - es wird sonst beschädigt.

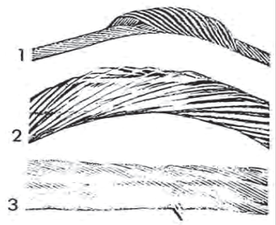

Installation

Installation du palan

⚠ ATTENTION Débranchez la machine de sa source d'alimentation avant tous travaux d'entretien ou de réglage!

Le palan est équipé de colliers qui permettent sa fixation sur tubes, profilés carrés (ou rectangulaires) et poutrelle métallique. La poutrelle métallique doit être proportionnée à la charge que vous désirez soulever.

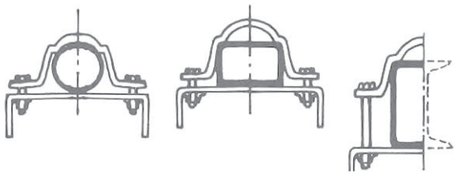

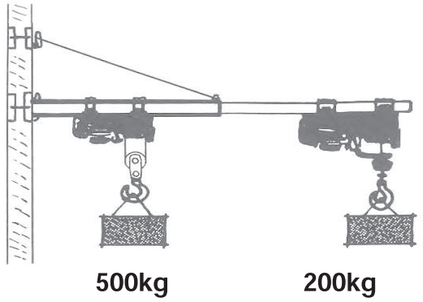

Levage avec mouflage

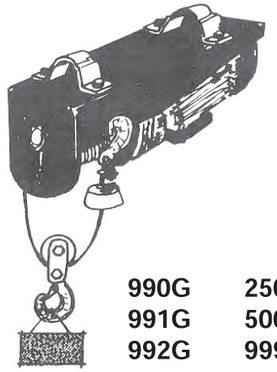

990G	250kg
991G	500kg
992G	999kg

⚠ AVERTISSEMENT

Consignes de sécurité et précautions d'emploi:

1. Avant de commencer le travail,vérifiez que le câble en acier soit enrou- lé correctement sur le tambour comme indiqué sur les photos.

2. Vérifiez l'état et le serrage des écrous du serre-câble.
3. Laissez au moins trois tours de câble sur le tambour pour ne pas endommager la fixation du câble.
4. Ne pas enrouler plus de 15 m de câble pour éviter toute sortie du câble du tambour.
5. Si le câble en acier est usé, il doit être remplacé par un câble de même caractéristique que le câble d'origine.
6. Avant de commencer le travail, vérifiez le bon fonctionnement des interrupteurs.
7. Le palan est équipé d'un dispositif de protection moteur. Quand celui-ci s'active, attendez 15 minutes pour laisser le moteur refroidir.
8. Ne vous mettez jamais sous les charges suspendues.

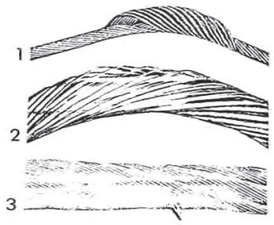

Bedienung / Utilisation

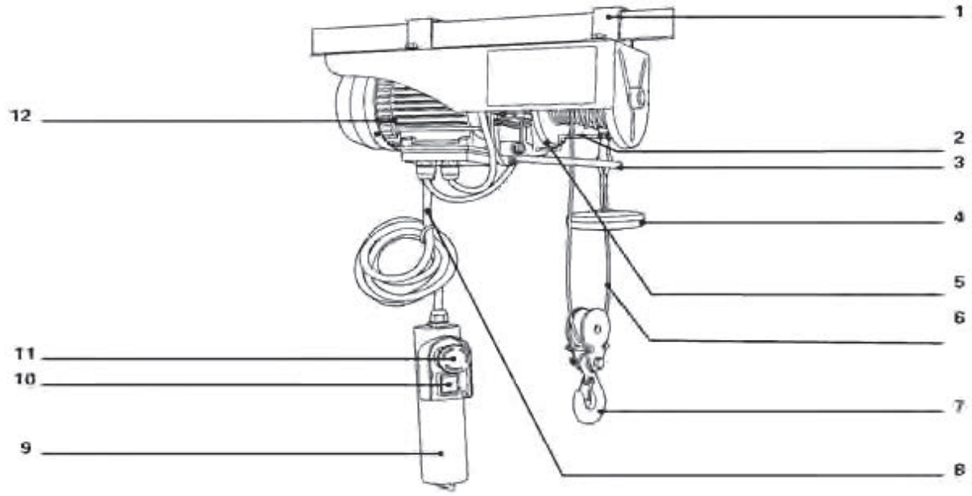

1. Bügel / *Support*
2. Endschalterbügel Absenken / *système du fin de course bas*
3. Endschalterbügel Heben / *Guide à écubler du fin de course haut*
4. Seilendteller / *Flasque de fin course*
5. Seiltrommel / *Tambour*
6. Seil / *Câble*
7. Seilhaken mit Umlenkrolle / *Crochet avec poulie de mouflage*
8. Steuerkabel / *Câble de commande*
9. Steuerbirne / *Boîtier interrupteur*
10. Auf-/ Abschalter / *Inter montée/descente*
11. Not-/Ausschalter / *Inter coup de poing*
12. Motor / *Moteur*

- Den Not-/Ausschalter (11) durch Drehen des roten Knopfes lösen.
- Heben - durch Drücken des Schalters (10) in Richtung ▲
- Absenken - durch Drücken des Schalters (10) in Richtung ▼
- Beim Heben stellt die Seilwinde automatisch ab, wenn der Seilendteller (4) den Endschalterbügel "Heben" (3) betätigt. Die Seilwinde kann nun nur mit "Absenken ▼" wieder in Betrieb genommen werden.
- Beim Absenken sellt die Seilwinde automatisch ab, wenn das Seil ganz abgewickelt ist und den Enschalterbügel "Absenken" (2) betätigt. Die Seilwinde kann nun nur mit "Anheben ▲" wieder in Betrieb genommen werden.
- Wird der Not-/Ausschalter (11) gedrückt, stoppt die Seilwinde sofort. Bei einer Gefahr ist der Not-/Ausschalter sofort zu drücken. Ist der Not-Ausschalter gedrückt kann die Seilwinde nicht in Betrieb genommen werden.

- *Tourner le bouton rouge de l'arrêt coup de poing pour le débloquer (11).*
- *Levée - appuyer sur l'interrupteur (10) dans le sens ▲*
- *Descente - appuyer sur l'interrupteur (10) dans le sens ▼*
- *A la levée, le palan s'arrête automatiquement quand la flasque de fin de course (4) pousse sur le guide à écubler du fin de course haut (3). Le palan peut être remis en action uniquement en descente " ▼".*
- *En descente, le palan s'arrête automatiquement quand le câble s'est déroulé entièrement et qu'il vient actionné le système du fin de course bas (2). Le palan peut être remis en action uniquement en montée"▲".*
- *Le palan s'arrête immédiatement, si l'on appuie sur interrupteur de coup de poing. En cas de danger, il est impératif d'appuyer immédiatement sur l'interrupteur coup de poing. Quand l'interrupteur de coup de poing est appuyé, le palan ne peux pas être mis en marche.*

PROMAC® Ersatzteilzeichnung / Vue éclatée 990G

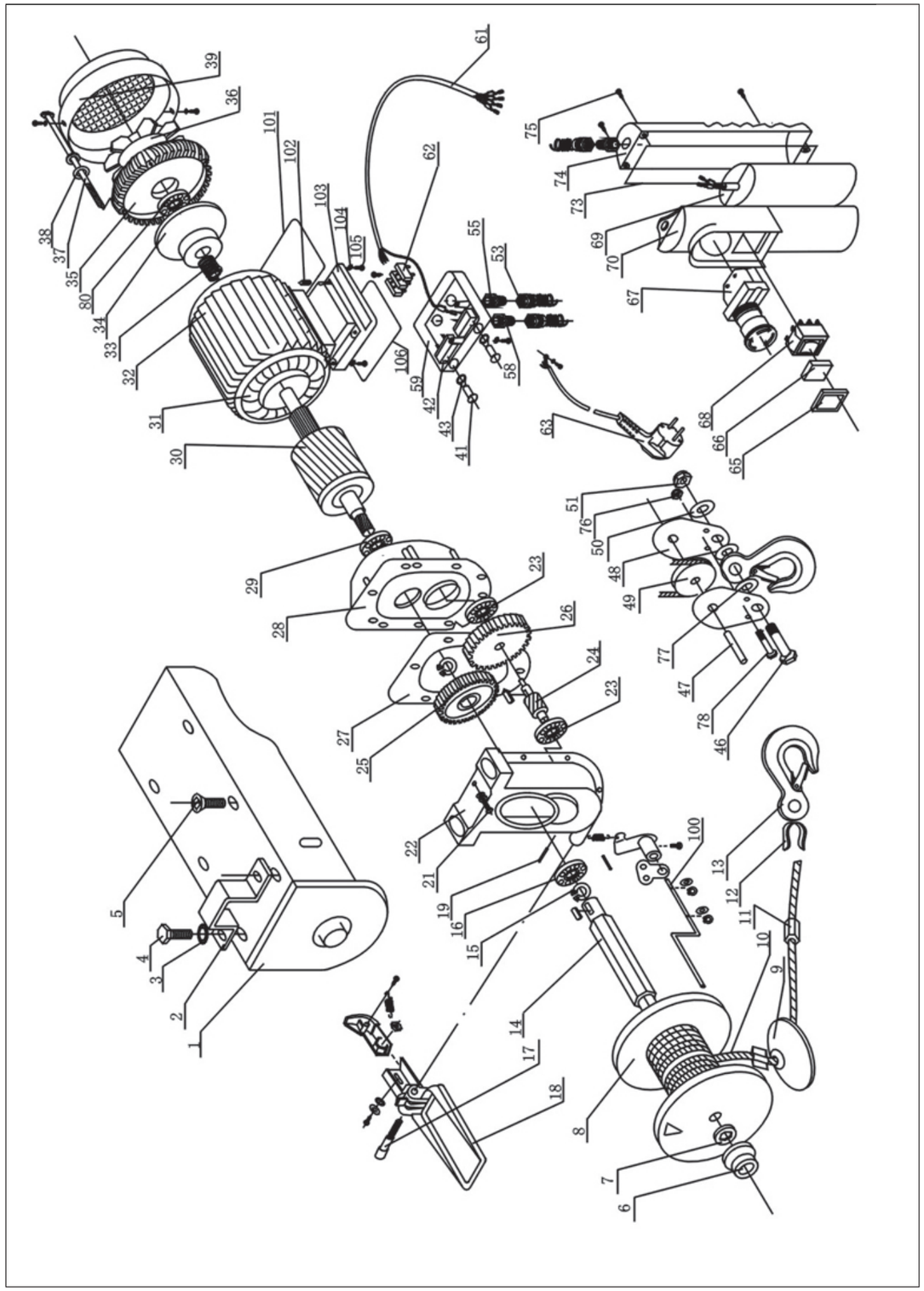

PROMAC® Ersatzteilliste / Liste de pièces 990G

1	PM-990301G	Gehäuse / Carcasse
2	PM-990302	Flansch / Collier
3	PM-991303	Sicherungscheibe / Vis M8
4	PM-991302	Schraube / Vis M10x20
5	PM-990301	Schraube / Vis
6	PM-990306	Büchse / Palier
7	PM-990307G	Scheibe / Rondelle
8-13	PM-990308G	Seil komplett / Câble complet
14	PM-990316G	Welle / Axe
15	PM-991319	Sicherungsring / Circlip 17mm
16	855174	Kugellager / Roulement 6202
17	PM-991350	Schraube / Vis
18	PM-990318G	Bügel / Guide à écubler
19	PM-990319	Bolzen / Goupille
20	PM-990320	Bolzen / Boulon
21	PM-990321	Schraube / Vis
22	PM-990322G	Gehäuseflansch / Carter
23	855200	Kugellager / Roulement 6200
24	PM-990324G	Welle / Axe
25	PM-990325G	Zahnrad / Engrenage
26	PM-990326G	Zahnrad / Engrenage
27	PM-990327G	Dichtung / Joint
28	PM-990328G	Gehäuseflansch / Carter
29	855210	Kugellager / Roulement 6201
30	PM-990330G	Anker / Rotor
31-32	PM-990331G	Feld / Stator
33	PM-990333G	Feder / Ressort
34	PM-990334G	Bremsplatte / Plateau frein
35	PM-990335G	Flansch / Flasque
36	PM-990336G	Lüfterflügel / Ventilateur
37	PM-990337G	Schraube / Vis
38	PM-991340	Scheibe / Rondelle M5
39	PM-990339G	Lüfterabdeckung / Couvercle ventilateur
40	PM-990340	Abdeckung / Couvercle
41	PM-991350	Bolzen / Goupille
42	PM-991349	Mikroschalter / Micro switch
43	PM-990343	Abdeckung / Couvercle
44	PM-990344	Kasten / Boîte
45	PM-990345	Ring / Rondelle
46-51	PM-990349	Umlenkrolle / Poulie mouflage
52	PM-990352	Kabel / Câble
53-54	PM-991352	Verschraubung / Raccord
55		Klemme / Serre câble
56		Klemme / Serre câble
57-58	PM-990357	Verschraubung / Raccord
59	PM-990359G	Abdeckung / Couvercle
60	PM-990360	Isolation / Isolation
61	PM-9922056	Kabel / Câble

62	PM-991351	Klemme / Serre câble
63	200034	Netzkabel / Câble „Suisse“
63		Netzkabel / Câble „EU“64
64	PM-990364	Motorflansch / Support
65	PM-991367	Halter / Porteur
66	PM-991366	Schalterschutz / Protection
67	PM-991364	Not-/Ausschalter / Inter STOP
68	PM-991365	Schalter AUF-AB / Inter Montée-Descente
69	PM-990369G	Condensator / Kondensateur 14.5uF
70	PM-990363	Gehäusehälfte / 1/2 Boîtier
73	PM-991361	Dichtung / Joint
74	PM-991360	Gehäusehälfte / 1/2 Boîtier
75	PM-991359	Schraube / Vis
76	PM-991376	Mutter / Ecrou
77	PM-991377	Scheibe / Rondelle
78	PM-991378	Sechskantschraube / Vis à tête héxagonale
80	855174	Kugellager / Roulement 6202
100	PM-990100G	Endschalterbügel / Collier
101	PM-990101G	Dichtung / Joint
102	PM-990102G	Schraube / Vis
103	PM-990103G	Gehäuse / Carcasse
104	PM-990104G	Scheibe / Rondelle
105	PM-990105G	Schraube / Vis
106	PM-990106D	Dichtung / Joint

PROMAC® Ersatzteilliste / Liste de pièces 991G

1	PM-991301	Schraube / Vis
2	PM-991302	Schraube / Vis M10x25
3	PM-991303	Sicherungscheibe / Vis
4	PM-991304	Flansch / Collier
5	PM-991305G	Gehäuse / Carcasse
6	PM-991306	Büchse / Palier
7	PM-991307	Seilklemme / Serre câble
8-13	PM-991308G	Seil komplett / Câble
14	PM-991314G	Bügel / Guide à écubler
15	PM-991315	Schraube / Vis M8x45
16	PM-991316	Welle / Axe
17	PM-991317	Scheibe / Rondelle
18	PM-991318	Keile / Clavette
19	PM-991319	Sicherungsring / Circlip
20	855258	Kugellager / Roulement 6203
21	PM-991321	Schraube / Vis
22	PM-991322G	Gehäuseflansch / Flasque
23	PM-991323	Schraube / Vis
24	PM-991324	Scheibe / Rondelle M5
25	PM-991325	Zahnrad / Engrenage
26	PM-991326G	Dichtung / Joint
27	855210	Kugellager / Roulement 6201
28	PM-991328	Welle / Axe
29	PM-991329	Zahnrad / Engrenage
30	PM-991330G	Gehäuseflansch / Carter
31	855174	Kugellager / Roulement 6202
32	PM-991332G	Anker / Rotor
33-34	PM-991333G	Feld / Stator
35	PM-991335	Feder / Ressort
36	PM-991336	Bremsplatte /Plateau frein
37	PM-991337	Flansch / Flasque
38	PM-991338	Lüfterflügel / Ventilateur
39	PM-991339G	Schraube / Vis
40	PM-991340	Scheibe / Rondelle M5
41	PM-991341	Lüfterabdeckung / Couvercle ventilateur
42	PM-991342	Schraube / Vis
43	PM-991343	Mutter / Ecrou
44	PM-991344	Motorflansch / Support
45	PM-991345	Scheibe / Rondelle M4
46	PM-991346	Schraube / Rondelle
47	PM-991347	Isolation / Isolation
48	PM-991348G	Abdeckung / Couvercle
49	PM-991349	Mikroschalter / Micro switch
50	PM-991350	Bolzen / Axe
51	PM-991351	Klemme / Serre câble
52-23	PM-991352	Verschraubung / Raccord
54		Klemme / Serre câble
55	200034	Netzkabel / Câble „Suisse“
55		Netzkabel / Câble „EU“
56-58	P;-9922056	Kabel / Câble
59	PM-991359	Schraube / Vis
60	PM-991360	Gehäusehälfte / 1/2 Boîtier
61	PM-991361	Dichtung / Joint
62	PM-991362G	Kondensator / Condensateur 29uF
63	PM-991363	Gehäusehälfte / 1/2 Boîtier
64	PM-991364	Not-/Ausschalter / Inter STOP
65	PM-991365	Schalter AUF-AB / Inter Monter-Descendre
68-73	PM-991368	Umlenkrolle / Poulie mouflage
74	PM-991374	Mutter / Ecrou
75	PM-991375	Scheibe / Rondelle
76	PM-991376	Sechskantschraube / Vis à tête héxagonale
100	PM-990100G	Bügel / Collier
101	PM-990101G	Dichtung / Joint
102	PM-990106G	Dichtung / Joint
103	PM-990357	Verschraubung / Raccord

PROMAC® Ersatzteilzeichnung / Vue éclatée 992G

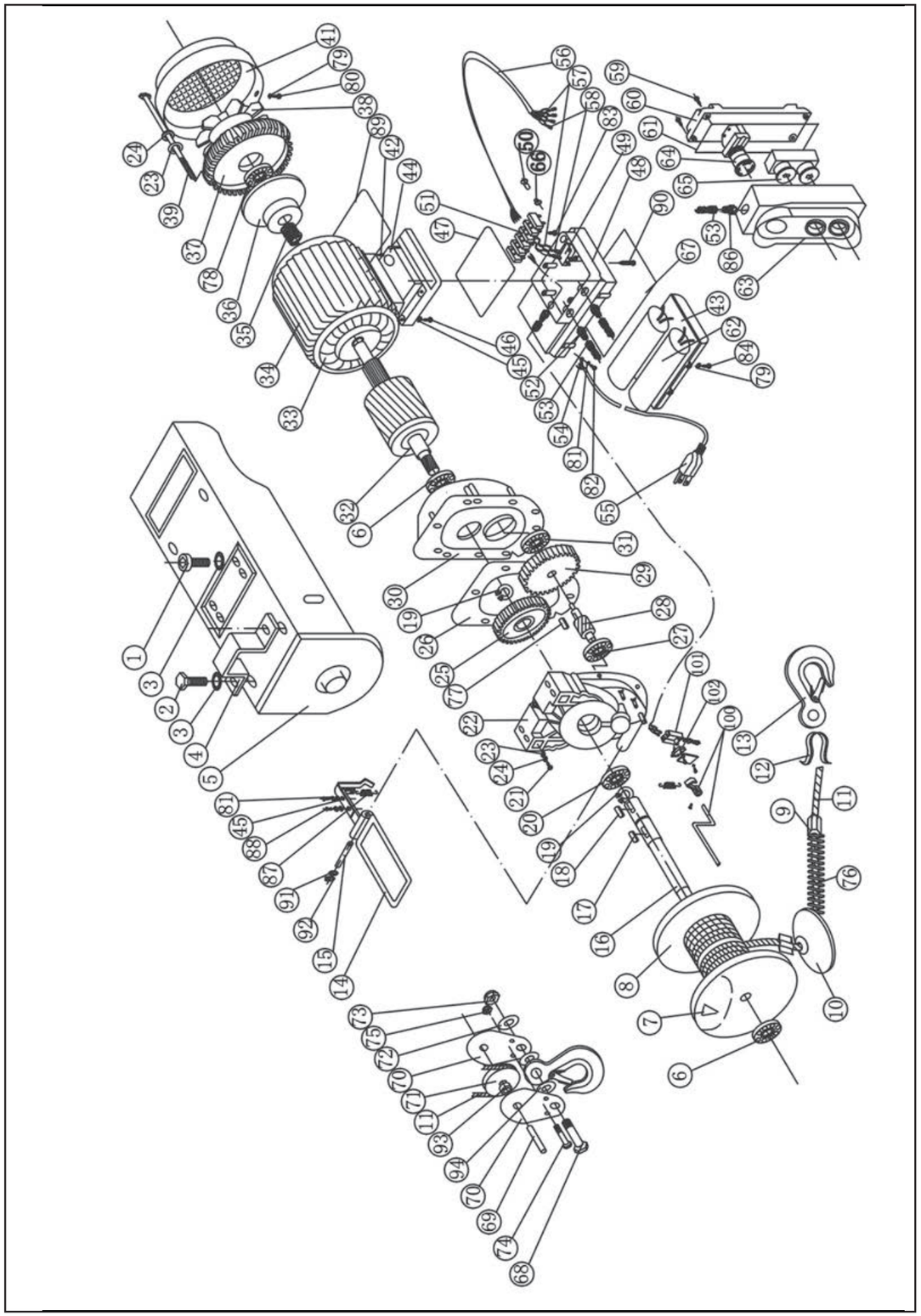

PROMAC®

Ersatzteilliste / Liste de pièces 992G

1	PM-9922001	Schraube / Vis
2	PM-9922002	Schraube / Vis M10x30
3	PM-9922003	Scheibe / Rondelle
4	PM-9922004	Halter / Support
5	PM-9922005G	Gehäuse / Carter
6	PM-9922006	Lager / Roulement 6204
7-13	PM-9922007G	Seilrolle komplett / Poulie complet
14	PM-9922014G	Bügel / Guide à écubler
15	PM-9922015	Schraube / Vis
16	PM-9922016G	Welle / Axe
17	PM-9922017	Keil / Baffle 8x30mm
18	PM-9922018	Keil / Baffle 8x20mm
19	PM-9922019	Sicherungsring / Circlip
20	PM-9922020	Kugellager / Roulement 6205
21	PM-9922021	Schraube / Vis
22	PM-9922022G	Gehäuseflansch / Flasque boîtier
23	PM-9922023	Scheibe / Rondelle
24	PM-9922024	Federring / Ressort
25	PM-9922025	Zahnrad / Engrenage
26	PM-9922026	Distanzscheibe / Pièce de distance
27	855174	Kugellager / Roulement 6202
28	PM-9922028	Zahnrad / Engrenage
29	PM-9922029	Zahnrad / Engrenage
30	PM-9922030	Getriebeflansch / Carter
31	855210	Kugellager/ Roulement 6201
32	PM-9922032G	Anker / Rotor
33-34	PM-9922033G	Feld / Stator
35	PM-9922035	Feder / Ressort
36	PM-9922036	Bremsplatte /Plateau frein
37	PM-9922037	Motorflansch / Flasque moteur
38	PM-9922038	Lüfterflügel / Ventilateur
39	PM-9922039G	Schraube / Vis
41	PM-9922041	Lüfterabdeckung / Couvercle ventilateur
42	PM-9922042	Schraube / Vis
43	PM-9922043	Gehäusehälfte / Demi-boîtier
44	PM-9922044	Flansch / Support
45	PM-9922045	Scheibe / Rondelle
46	PM-9922046	Schraube / Vis
47	PM-9922047	Platte / Plaque
48	PM-9922048G	Gehäusehälfte / Demi-boîtier
49	PM-9922049G	Mikroschalter / Micro switch
50	PM-9922050	Bolzen / Boulon
51	PM-9922051	Klemmenblock / Serre-câble
52	PM-9922052	Verschraubung / Raccord
53	PM-9922053	Verschraubung / Raccord
54	PM-9922054	Klemme / Fixation terre
55	200033	Netzkabel / Câble d'alimentation

56-58	PM-9922026	Kabel / Câble
57	PM-9922057	Verschraubung / Raccord
58	PM-9922058	Verschraubung / Raccord
59	PM-9922059	Schraube / Vis
60-65	PM-992200	Steuerbirne kompl. / Boîtier interr. complet
60	PM-9922060	Gehäusehälfte / Demi couvercle
61	PM-9922061	Dichtung / Joint
62	PM-9922062G	Kondensatoren / Condensateurs, 58 + 12 uF
63	PM-9922063	Gehäusehälfte / Demi couvercle
64	PM-9922064	Not-/Ausschalter / Inter coup de poing
65	PM-9922065	Schalter AUF-AB / Inter Monter-Descendre
66	PM-9922066	Halter / Cadre
67	PM-9922067	Platte / Plaque
68-75	PM-9922071G	Umlenkrolle komplett / Poulie mouflage compl.
76	PM-9922076	Feder / Ressort
77	PM-9922077	Keil / Baffle 6x16mm
78	855258	Lager / Roulement 6203
79	PM-9922079	Scheibe / Rondelle
80	PM-9922080	Schraube / Vis
81	PM-9922081	Scheibe / Rondelle
82	PM-9922082	Schraube / Vis
83	PM-9922083	Schraube / Vis
84	PM-9922084	Schraube / Vis
85	PM-9922085	Briede / Bride
86	PM-9922086	Mutter / Ecrou
87	PM-9922087	Feder / Ressort
88	PM-9922088	Schraube / Vis
89	PM-9922089	Scheibe / Rondelle
90	PM-9922090	Schraube / Vis
91	PM-9922091	Unterlegscheibe / Rondelle plate
92	PM-9922092	Seegerring / Circlip
93	PM-9922093	Scheibe / Rondelle
94	PM-9922094	Unterlegscheibe / Rondelle plate
	PM-9922099	Überlastschutz / Protection moteur
100	PM-990100G	Bügel / Collier
101	PM-990101G	Dichtung / Joint
102	PM-990106G	Dichtung / Joint